AKR 672/IX

12NC: 857867201000

GTIN (EAN) code: 8003437797682

Whirlpool

SENSING THE DIFFERENCE

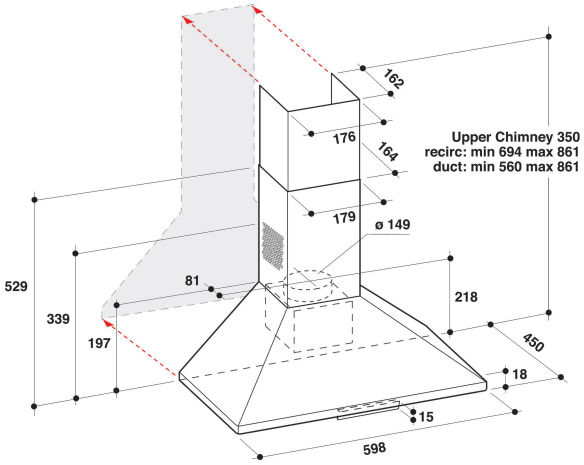

ALAPTULAJDONSÁGOK

Termékcsoport	Páraelszívó
Készülékház színe	Nemesacél
Készülékház anyaga	Nemesacél
Kürtő színe	-
Kürtő anyaga	-
Tipológia	Falra szerelhető
Beszerelési mód	Falra szerelhető
Vezérlés módja	Mechanikus
Type of control settings	-
Dekor panel opciók	Nincs adat
Motor helye	Beépített motor a páraelszívóban
Működési mód	Átváltható/átállítható
Elektromos csatlakozási érték (W)	176
Áramfelvétel (A)	0,8
Feszültség (V)	220-240
Frekvencia (Hz)	50/60
Length of Electrical Supply Cord (cm)	150
Csatlakozódugó tipusa	Euro-csatlakozódugó
Chimney height (mm)	259-560
Termékmagasság, kürtő nélkül (mm)	197
Termékmagasság	861
Termék szélessége	598
Termékmélység	450
Minimális beépítési magasság	0
Minimális beépítési szélesség	0
Beépítési mélység	0
Nettó tömeg (kg)	6.7

MŰSZAKI ADATOK

Kézi vezérlőeszköz tipusa	Csúszka/csúszóérintő
Automatikus vezérlőeszköz tipusa	-
Motorok száma	1
Motorok teljes teljesítménye (W)	120
Number of speed settings: boost option availability	3
Boost presence	Nem
Maximum output air extraction (m^3/h)	416
Boost position air extraction (m^3/h)	0
Maximum output recirculating air (m^3/h)	347
Boost position output recirculating (m^3/h)	0
Világításvezérlés módja	Fokozatok
Világítások száma	2
Használatos lámpák tipusa	Halogén
Világítólámpák teljes teljesítménye (W)	56
Légkivezetés átmérője (mm)	150
Levegő visszacsapó szelep	Igen
Zsírszűrő anyaga	Mosható alumínium
Szagszűrő	Nem

MŰSZAKI TELJESÍTMÉNY

Sound power at min. speed (2010/30/EU)	45
Sound power at max. speed (2010/30/EU)	61
Zajszint intenzív (boost) fokozaton (dB(A) re 1 pW)	0