# KSU 8VF1

**Unterbau-Kühlschrank (Nische 82)**

Bauknecht
Für mich und mein Zuhause

SUPER-SETMO

82 cm

37 dB

A↑G F

**TOP 4**
- Einfache Festtürmontage SUPER-SETMO
- 2 Obst- und Gemüseschubladen
- 4 Ablagen aus Sicherheitsglas, davon 3 höhenverstellbar
- Abtauautomatik im Kühlteil

WEISS

**KSU 8VF1**
EAN 40 11577 10903 0

**KOMFORT**
- Hochwertige Türscharniere, ab 20° selbstschließend

**KÜHLTEIL/AUSSTATTUNG BEI VOLLKÜHLRAUM**
- Abtauautomatik im Kühlteil
- 4 Ablagen aus Sicherheitsglas, davon 3 höhenverstellbar
- 2 Obst- und Gemüseschubladen
- 2 Türfächer und Butterfach mit Klappe

**VERBRAUCHSWERTE**
- Energieeffizienzklasse F[1]
- Energieverbrauch: 117 kWh/Jahr
- Nutzinhalt: 144 l Kühlen, gesamt 144 l
- Luftschallemissionsklasse: C, 37 dB(A) re 1 pW

**TECHNISCHE DATEN**
- Höhenverstellbare Füße vorne, Rollen hinten
- Integrierte Be- und Entlüftung im Sockel
- VARIO-Sockel: Anpassung an die Küchenmöbel in der Tiefe
- Einfache Festtürmontage SUPER-SETMO
- Gesamtanschluss: 100 W
- Türanschlag rechts, wechselbar
- Maße (HxBxT): 819x597x545 mm

**ZUBEHÖR**
- 1 Eierleiste (6 Eier)

**WPRO-ZUBEHÖR (OPTIONAL)**
- Goodbye Odours Geruchsabsorber für den Kühlschrank
  DEO213, EAN 8015250441413

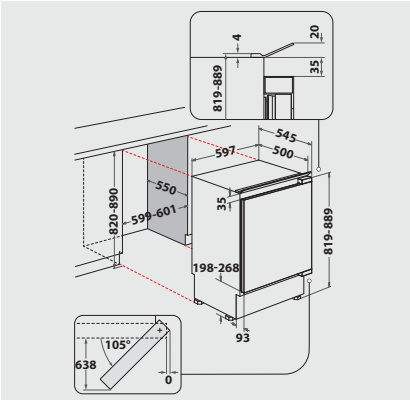


[1] Energieeffizienzklassen-Spektrum von A bis G

Technische Daten entnehmen Sie bitte dem EU-Produktdatenblatt, oder fordern Sie diese unter https://docs.bauknecht.eu/ an · Liefermöglichkeiten, Änderungen und Irrtümer vorbehalten · Nutzung/Veröffentlichung von Bildern/Texten, auch in anderen Medien, ganz oder teilweise, nur mit Genehmigung des Herausgebers · Stand 09.01.2024