Kiirjuhend

ET

TÄNAME, ET OSTSITE INDESIT TOOTE.
Parema tugiteenuse saamiseks registreerige oma seade aadressil
www.indesit.eu/register

Enne seadme kasutamist lugege hoolikalt läbi ohutusjuhend.

JUHTPANEEL

1 Sisselülitatud/Väljalülitatud (pikal vajutamisel lähtestab)
2 Programmide pöörlev nupp
3 Start/Paus (Start: LED püsiv. Paus: LED vilkuv)

Lisafunktsioonide nupud*

4 Kortsuvähendus
5 Viitstart
6 Tsükli lõpp
7 Nupud lukustatud

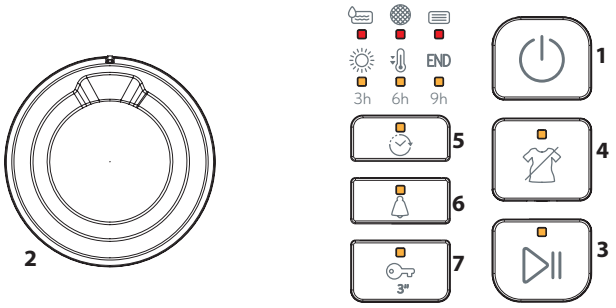

*Märkus: osadel tootemudelitel võivad ikoonide asemel olla juhiste laiendatud sõnastused

MÄRGUTULED

Tsükli faas: Kuivatamine - Jahutamine - **END** Tsükli lõpp

Tsükli faasi märgutulede vilkumine näitab valitud programmi hilisemat käivitumist.

Tühjendada vee kogumise anum **Puhastada ukse filter** **Puhastada alumine filter**

ESMAKASUTUS

Veenduge, et veepaak on õigesti paigaldatud. Veenduge, et tühjendusvoolik kuivati tagaküljel on ühendatud õigesti kas kuivati veepaagi külge (vt pilti) või majapidamise kanalisatsioonisüsteemi.

IGAPÄEVANE KASUTAMINE

Siin äratoodud ettekirjutuste järgimine säilitab seadme parimad tööomadused. Pärast iga kuivatustsükli lõppu tühjendada paak. Pärast iga kuivatustsükli lõppu puhastada filtrid. (Konsulteerige osa Hooldamine)

1. Avage laadimisluuk ja sisestada pesu; jälgige riideesemete etikettidel äratoodud juhiseid ning programmide maksimaalseid laadimiskoguseid. Rõivaste taskud peavad olema tühjendatud. Tehke kindlaks, et pesuesemed ei jääks laadimisluugi ja/või uksefiltri vahele kinni.
2. Sulgege laadimisluuk.
3. Vajutage toitenuppu.
4. Valige riideesemetele vastav programm.
5. Vajadusel valige lisavalikud.
6. Tsükli käivitamiseks vajutada nuppu Start/Paus.
7. Kuivatustsükli lõpust annab märku helisignaal. Märgutuli juhtpaneelil näitab tsükli lõppu. Võtke viivitamatult pesu kuivatist välja, vältimaks esemete kortsumist.
8. Lülitage seade välja, vajutades toitenuppu, avage laadimisluuk ning võtke pesu välja. Kui seadet ei lülitata välja manuaalselt, siis lülitub seade 15 minuti pärast automaatselt välja energiasäästmise eesmärgil.

Mõned mudelid ja/või programmid/lisafunktsioonid on varustatud kortsumisvastase süsteemiga. Mõne tunni jooksul peale kuivatustsükli lõppu, trummel pöörleb regulaarse intervalliga, et vältida kortsude tekkimist. Elektrikatkestuse järel vajutage nuppu Start/Paus tsükli taaskäivitamiseks.

LAADIMISLUUGI AVAMINE TSÜKLI KÄIGUS

Kuivatustsükli käigus on võimalik avada laadimisluuk. Pärast laadimisluugi sulgemist tuleb kuivati taaskäivitamiseks vajutada Start/Paus nuppu.

*MAX KAAL 7 Kg (Laetud kogus kuiv)

HOOLDUSMÄRGID

Kontrollige alati rõivaste hooldusmärke, eriti enne rõiva esimest kuivatuskorda pesukuivatis. Tavaliselt on neile kantud kõige tavalisemad sümbolid:

- Pesukuivatis kuivatamine lubatud.
- Pesukuivatis kuivatamine pole lubatud.
- Kuivatada kõrgel temperatuuril.
- Kuivatada madalal temperatuuril.

Programmi kestvus sõltub pesu kogusest, kangatüübist, pesu pesemiseks kasutatud pesumasina tsentrifuugi kiirusest ja lisafunktsioonidest.
Ekraaniga varustatud mudelitel on tsükli pikkus näidatud juhtpaneelil. Tsükli lõpuni jääv aeg on pidevalt monitoreeritud ja uuendatud.

PROGRAMMID

Kirju Pesu **kg 4** **Aeg 130'**
Programm puuvillase ja sünteetilise pesu kuivatamiseks.

Puuvill

extra **Eriti Kuiv** **Max kaal*** **Aeg 131'**
Programm riideesemete kandmisvalmiks kuivatamiseks.

Kapikuiv **Max kaal*** **Aeg 114'**
Programm puuvillaste riideesemete kapikuivaks kuivatamiseks (seadistus standard/vaikimisi algseaded).

Triikimiskuiv **Max kaal*** **Aeg 96'**
Programm puuvillaste riideesemete kuivatamiseks, lihtsustab pesu kohest triikimist pärast tsükli lõppu.

Sünteetika

Kapikuiv **kg 4** **Aeg 90'**
Programm sünteetiliste riideesemete kapikuivaks kuivatamiseks.

Triikimiskuiv **kg 4** **Aeg 94'**
Programm sünteetiliste riideesemete kuivatamiseks, lihtsustab pesu kohest triikimist pärast tsükli lõppu.

Särgid **kg 3** **Aeg 70'**
Programm puuvillaste või puuvillaste/sünteetilisest kiust päevasärkide kuivatamiseks.

Värskendus
Lühiprogramm riideesemete jaheda õhuga värskendamiseks. Ärge kasutage märga pesu.
Sobib iga laadimiskogusega, kuid on efektiivsem väikeste koguste puhul. Tsükkel kestab umbes 20 minutit.

Spetsiaalsed

Õrnpesu **kg 2** **Aeg 45'**
Õrna, ettevaatlikku käsitsemist nõudva pesu kuivatamiseks.

Vill **kg 1** **Aeg 100'**
Programm villaste riideesemete kuivatamiseks. Enne kuivatamist pöörata riideesemed pahupidi. Kui kuivatustsükli lõpus on riideesemete kätised ja ääred niisked, lasta õhu käes kuivada.

Spordiriided **kg 4** **Aeg 90'**
Programm sünteetilisest või segakiust spordiriiete kuivatamiseks.

Kuivatusaeg

Programm, mis võimaldab määrata ajatatud kuivatuse.

LISAFUNKTSIOONIDE NUPP
Lisafunktsioonide nupud võimaldavad individualiseerida valitud programmi oma nõudmiste kohaselt.
Mitte kõik lisafunktsioonid ei ole ühildatavad kõikide programmidega. Mõned lisavalikud võivad olla vastuolus teiste eelnevalt valitud lisafunktsioonidega. Vastuolust annab märku helisignaal ja/või vilkuv näidik. Kui lisavaliku kasutamine on võimalik, jääb valitud lisafunktsiooni näidik põlema. Mõned lisafunktisoonide valikud võivad jääda programmi mällu, kui need on lisatud eelneva kuivatustsükli korral.

LISAFUNKTSIOONID

Pärast programmi valikut on võimalik vajadusel kasutada lisafunktsioone

Viitstart
Lisavalik, mis võimaldab programmi hilisemat käivitumist. Sobiva programmi käivitamiseks vajutage korduvalt nuppu kuni vajalik viivitusaja väärtus on valitud. Kui olete korduva nupulevajutusega ületanud maksimaalse võimaliku viiteaja, siis seade lähtestab lisavaliku algusest. Juhtpaneelil olev märgutuli näitab valitatavat viiteaega. Pärast Start/Paus nupu vajutamist: seade näitab tsükli alguseni jäävat aega.
Laadimisluugi avamise ja seejärel sulgemise korral on vajalik uuesti vajutada Start/Paus nuppu.

Tsükli lõpp
Lisavalik, mis käivitab tsükli lõpus pika helisignaali. Aktiveerida see valik, kui tavahelisignaal pole tsükli lõpumärgundena piisav. Kui seda valikut on kasutatud eelneva kuivatustsükli korral, jääb see seadme mällu.

Nupud lukustatud
Lisavalik, mis piirab kuivati programmivaliku, välja arvatud Start/Paus nupp.
Töötava seadme korral:
- lisavaliku käivitamiseks tuleb hoida nupp allavajutatuna kuni valikule vastav märgutuli süttib.
- lisavaliku tühistamiseks tuleb hoida nupp all kuni vastav märgutuli kustub.

Kui seda lisavalikut on kasutatud eelneva kuivatustsükli korral, jääb see seadme mällu.

Kortsuvähendus
Selle funktsiooni valimisel pannaks pesukorv pöörlema pärast kuivatuse lõppemist (kestvus kuni 10h). See lisavalik on vajalik juhul, kui ei ole võimalik eemaldada koheselt pesu programmi lõppedes. Kui see lisavalik on kombineeritud viitstardiga, kortsudevastane funktsioon lisandub viitstardi käivitusfaasile. Kui seda valikut on kasutatud eelneva kuivatustsükli korral, jääb see seadme mällu.

HOOLDAMINE

Eemaldage kuivati vooluvõrgust puhastus- ja hooldustoimingute ajaks.

Vee kogumise anuma tühjendamine iga tsükli järel (vt joonist A).

Võtke anum pesukuivatist välja ja tühjendage see kraanikaussi või muusse sobivasse nõusse, siis pange õigesti tagasi. Ärge kasutage kuivatit, kui anum ei ole asetatud oma kohale.

Ukse filtri puhastamine iga tsükli järel (vt joonist B).

Eemaldage filter ja puhastage see võimalikest ebemetest filtri pinnal pestes seda voolava vee all või puhastades tolmuimejaga. Optimaalse talitluse tagamiseks kuivatage kõik filtrid enne, kui need oma kohale tagasi panete. Ärge kasutage kuivatit, kui filter ei ole asetatud oma kohale.

Kuidas eemaldada ukse filtrit:

1. Avage laadimisluuk ja tõmmake filtrit ülespoole.

2. Avage filter ja puhastage selle kõik osad võimalikest ebemetest. Asetage filter oma kohale; veenduge, et filter on pandud täielikult pesukuivati tihendi vastu.

Alumise filtri puhastamine vastava näidiku süttimise korral (vt joonist C).

Eemaldage filter ja puhastage see võimalikest ebemetest filtri pinnal pestes seda voolava vee all või puhastades tolmuimejaga. **On soovitatav puhastada filter pärast iga kuivatustsüklit masina parimate tööomaduste säilitamiseks.** Ärge kasutage kuivatit, kui filter ei ole asetatud oma kohale.

Kuidas eemaldada alumine filter ja kondensaator:

1. Avage alumine laadimisluuk.

2. Haarake käepidemest ja tõmmake alumine filter välja.

3. Avage filtri tagumine külg ja eemaldage seesmise võrgu pinnal olevad ebemed.

4. Puhastage alumise filtri kamber (seal võib olla vee jääk: see on normaalne).

5a. Umbes iga 3 kuu järel on vajalik puhastada kondensatsiooniseade **(vt. joonis D)**, mis asub alumise filtri taga.

5b. Vajutage kondensaatori küljel olevad hoovad alla. Pärast kondensaatori välja võtmist puhastage see voolava vee all.

5c. Asetage kondensaator tagasi ja tõstke hoovad üles.

6. Sulgege alumise filtri tagumine külg ja sisestage see oma kohale.

7. Vajutage filtri käepida alla ja sulgege alumine laadimisluuk.

8. Veenduge, et õhu sisselaskeava oleks vaba.

Filtrid on kuivati oluliseimad komponendid. Nende ülesandeks on koguda kokku kuivatustsükli vältel tekkivad ebemed. Kui filtrid on umbes, on õhu juurepääs kuivati sisemusse raskendatud: kuivatustsükli kestus pikeneb, energiakulu suureneb ja kuivati võib saada kahjustusi. Kui puhastusoperatsioonid pole korrektselt sooritatud, võib kuivati mitte tööle hakata.

TRANSPORTIMINE JA KÄSITSEMINE

Ärge kunagi tõstke kuivatit, hoides seda ülaosa paneelist.

1. Eemaldage kuivati vooluvõrgust.
2. Veenduge, et uks ja veepaak on korralikult kinni.
3. Kui tühjendusvoolik on ühendatud kanalisatsiooniga, kinnitage tühjendusvoolik uuesti kuivati tagaossa (vt paigaldusjuhendit).

Energiatarbimine			
Väljalülitatud (Po) - Watts			0.50
Sisselülitatud (Pl) - Watts			1.00
Programi	**Kg**	**kWh**	**Minutid**
Eco Puuvillane*	7	4.28	114
Eco Puuvillane	3.5	2.22	61
Sünteetika	4	1.83	90

* Energiamärgise näitajad põhinevad sellel programmil, programm on sobilik puuvillaste esemete kuivatamiseks ning on selleks kõige energiasäästlikum. (Seadistus standard/vaikimisi algseaded).

TOOTE KIRJELDUS

1. Vee kogumise paak
2. Õhu sisselaskeava
3. Alumine filter ja kondensaator
4. Ukse filter

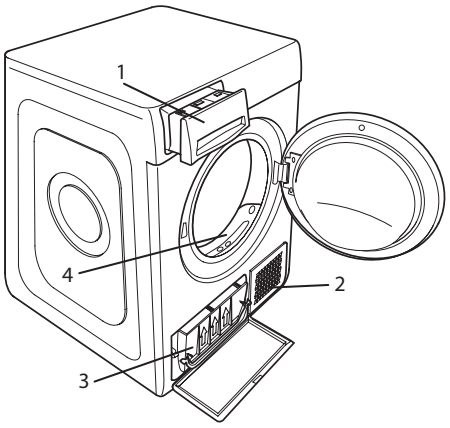

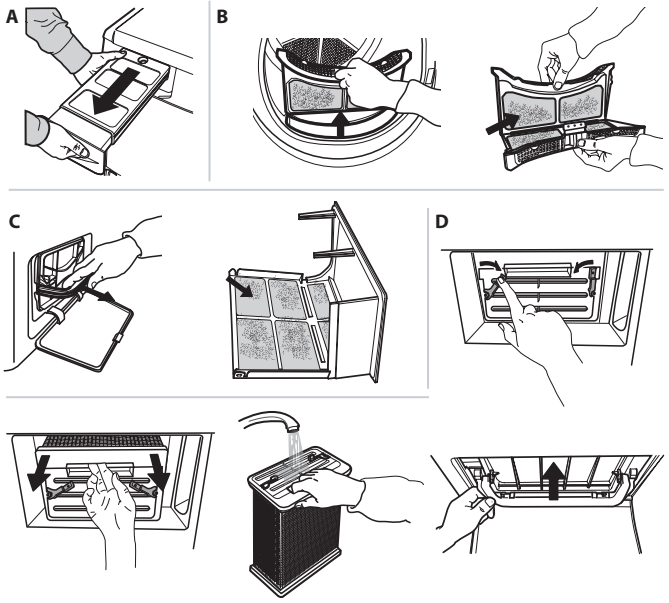

TÕRKEOTSING

Tõrke korral vaadake enne Teenindusse helistamist allpool asuvat tabelit. Tõrked on sageli väikse tähtsusega ja neid saab mõne minuti jooksul lahendada

Tõrge	Võimalik põhjus	Lahendus
Pesukuivati ei käivitu	Pistik pole korralikult pistikupesas	Ühendage pistik pistikupesaga
	Pistikupesa on katki	Proovige ühedada mõni teine kodumasin sama pistikupesaga Ärge kasutage elektriseadmeid, nt adapterid või pikendusjuhtmed, pistikupesasse ühendamiseks või laiendamiseks
	On toimunud elektrikatkestus	Oodake elektrikatkestuse lõppu
Kuivatustsükkel ei käivitu	Laadimisluuk on avatud	Sulgege laadimisluuk
	On seatud viivitusaeg	Viitstardiga mudelite puhul: oodake seatud viivitusaja lõppu või seadistage masin uuesti Konsulteerige osa Lisafunktsioonid
	Programmi käivitamiseks pole nuppu Start/Paus vajutatud	Vajutage nuppu Start/Paus
	Nupud lukustatud lisafunktsioon on aktiveeritud, selle lisafunktsiooniga varustatud mudelite puhul	Konsulteerige osa Lisafunktsioonid, kui esineb Nupud lukustatud lisafunktsioon, tühistage lisavalik Seadme väljalülitamine **ei** ole lisafunktsiooni tühistamiseks piisav
Kuivatsutsükkel kestab liiga kaua	Masinat on hooldatud ebakorrektselt	Konsulteerige osa Hooldamine ning sooritage kirjeldatud toimingud
	Programm, kestvus ja/või kuivatusaste pole sobivad kuivatatava pesu tüübi või kogusega	Konsulteerige osa Programmid ja lisafunktsioonid sobiva programmi ja lisafunktsiooni leidmiseks
	Pesu on liiga märg	Tehke pesutsükkel suurema tsentrifuugimiskiirusega, et võimalikult palju vett eemaldada
	Kuivati võib olla ülekoormatud	Konsulteerige osa Programmid, et valida kuivatisse laetava pesu maksimaalne kogus
Programm ei ole veel lõpetanud	On toimunud elektrikatkestus	Elektrikatkestuse puhul on vajalik vajutada nuppu Start/Paus tsükli taaskäivitamiseks
Märgutuled põlevad või vilguvad		
Vee kogumise paak	Vee kogumise paak on täis	Tühjendage vee kogumise paak. Konsulteerige osa Hooldamine
Ukse filter ja/ või alumine filter *	Tõrge masina tööks vajalikuks õhuvoolus	Puhastage ukse filter, alumine filter ja kontrollige, et õhu sisselaskeava oleks vaba. Ebakorrektselt sooritatud hooldus võib kahjustada masinat.
Alumine filter*	Alumine filter vajab puhastamist.	Puhastage alumine filter. Konsulteerige osa Hooldamine.

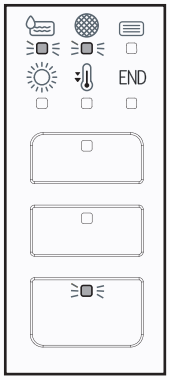

LED lambid, mis vilguvad samaaegselt, näitavad tõrget. Tehke käesoleval lehel kirjeldatud toimingud. Lülitage kuivati välja ja eemaldage vooluvõrgust. Avage koheselt laadimisluuk ja võtke pesu välja, et see saaks jahtuda. Oodake umbes tund aega. Ühendage kuivati vooluvõrguga, laadige kuivatisse pesu ja taaskäivitage kuivatustsükkel.

Kui probleem püsib, helistage Teenindusse ning teatage tähed ja numbrid, mis vilguvad ekraanil, näiteks:
Esimene ja teine LED horisontaalselt näidikute reas.
Esimene LED vertikaalselt lisafunktsioonide reas.

*Märkus: mõned mudelid on isepuhastuvad; nendega ei kaasne alumine filter. Konsulteerige osa Hooldamine.

Ohutus-, kasutusjuhendi, tootekirjelduse ja energiaandmed saab laadida alla järgmiselt:
- Külastage meie veebilehte **docs.indesit.eu**
- QR-koodi kasutamine
- Teise võimalusena **võtke ühendust meie müügijärgse teeninduskeskusega** (vt telefoninumbrit garantiikirjas). Kui võtate ühendust müügijärgse teenindusega, siis teatage neile oma toote andmeplaadil olevad koodid.

INDESIT