OA 2N8F D WH

12NC: 859991578370

EAN-koodi: 8003437938856

Whirlpool
SENSING THE DIFFERENCE

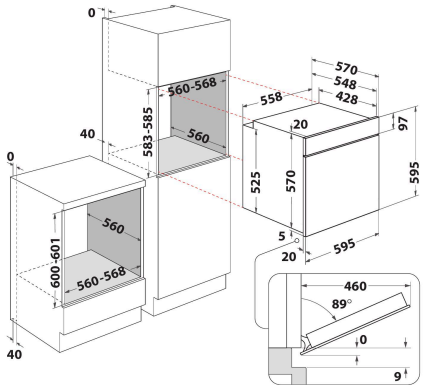

TUOTTEEN AVAINTIEDOT

Tuoteryhmä	Uuni
Kaupallinen koodi	OA 2N8F D WH
Tuotteen pääväri	Valkoinen
Rakenteen tyyppi	Kalusteisiin sijoitettava
Ohjauksen tyyppi	Mekaaninen
Ohjaus- ja signaalilaitteiden tyyppi	-
Onko keittotasoissa integroituja säätimiä?	Ei
Millaisia keittotasoja voidaan käyttää?	-
Automaattiset ohjelmat	Ei
Virta	13
Jännite	220-240
Taajuus	50/60
Virtajohdon pituus	100
Pistokkeen tyyppi	Schuko
Syvyys luukun ollessa auki 90 astetta	-
Tuotteen korkeus	595
Tuotteen leveys	595
Tuotteen syvyys	551
Asennustilan minimimikorkeus	0
Asennustilan minimileveys	0
Asennustilan syvyys	0
Nettopaino	27.1
Sisätilan käytettävissä oleva tilavuus	71
Puhdistusjärjestelmä	Ei
Ritilät	1
Leivinpellit	3

TEKNISET TIEDOT

Ajastin	Ei
Kellonajan säätö	Mekaaninen
Ajastimen asetusvaihtoehdot	Käynnistys- ja päättymisaika
Suojalaite	-
Sisävalo	On
Sisävalojen lukumäärä	1
Sisävalojen sijainnit	Front left
Uunin kannattimet	Ritilä
Paistomittari	Ei

ENERGIATIEDOT

Energian syöttö	Sähkö
Energian tyyppi	Sähkö
Energiatehokkuusluokka - UUSI (2010/30/EY)	A
Energiankulutus jaksoa kohden ylä-alalämpö - UUSI (2010/30/EU)	0.99
Energiankulutus jaksoa kohden kiertoilma - UUSI (2010/30/EU)	0.81