**БЛАГОДАРИМ ВИ, ЧЕ ЗАКУПИХТЕ ПРОДУКТ INDESIT**

За да получите по-качествено обслужване, моля, регистрирайте своя продукт на **www.indesit.com/register**

**Преди да използвате уреда, прочетете внимателно тези инструкции за безопасност.**
Преди да пристъпите към използване на машината, е задължително да отстраните транспортните болтове.
За подробни инструкции как да направите това вижте ръководството за монтаж.

## ПАНЕЛ ЗА УПРАВЛЕНИЕ

**1.** Бутон ON/OFF
**2.** Бутон START/PAUSE със светлинен индикатор
**3.** Светлинен индикатор ЕТАП ОТ ЦИКЪЛА НА ПРАНЕ
**4.** Светлинни индикатори ЗАКЛЮЧЕНА ВРАТА
**5.** Бутон ФУНКЦИЯ със светлинен индикатор
**6.** Бутон ЗАКЛЮЧВАНЕ ЗА ДЕЦА със светлинен индикатор
**7.** Бутон ТАЙМЕР ЗА ОТЛАГАНЕ
**8.** Бутон ЦЕНТРОФУГА
**9.** Бутон ТЕМПЕРАТУРА
**10.** Селектор за ЦИКЪЛ НА ПРАНЕ
**11.** Бутон PUSH & GO

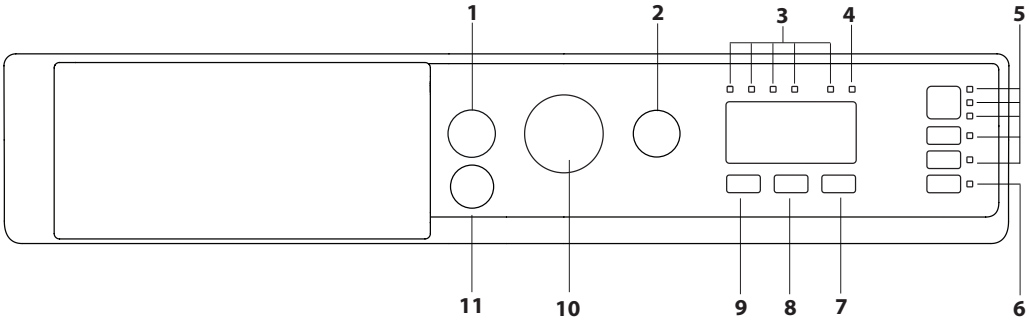


## ТАБЛИЦА НА ЦИКЛИТЕ НА ПРАНЕ

| Максимален капацитет 7 кг<br>Входяща мощност в изключен режим 0,5 W/в режим на готовност 8 W | | | | | | | Препарати и добавки | | | Препоръчителен препарат | | | | | |
|---|---|---|---|---|---|---|---|---|---|---|---|---|---|---|---|
| Програма за пране | | Температура | | Максимални обороти на центрофуга (об/мин) | Максимално зареждане (кг) | Продължителност (ч:м) | Предпране | Пране | Омекотител за тъкани | Прахообразен | Течен | Остатъчна влажност % (**) | Разход на енергия kWh | Общо вода l | Температура на пране °C |
| | | Настройване | Обхват | | | | 1 | 2 | 3 | | | | | | |
| 1 | **Памук 30°** | 30°C | ❄ – 30°C | 1200 | 3,5 | 1:40 | – | ● | ○ | – | ✔ | – | – | – | – |
| 2 | **Синтетични 30°** | 30°C | ❄ – 30°C | 1000 | 3,5 | 1:30 | – | ● | ○ | – | ✔ | – | – | – | – |
| 3 | **Цветни** | 30°C | ❄ – 30°C | 1000 | 3,5 | 1:35 | – | ● | ○ | – | ✔ | – | – | – | – |
| 4 | **Деликатни тъкани** | 30°C | ❄ – 30°C | 600 (***) | 1 | 1:20 | – | ● | ○ | – | ✔ | – | – | – | – |
| 5 | **Бързо 30 минути** | 30°C | ❄ – 30°C | 1200 (***) | 3,5 | 0:30 | – | ● | ○ | – | ✔ | 73 | 0,2 | 31 | 27 |
| 6 | **Памук (2)** | 40°C | ❄ – 60°C | 1200 | 7,0 | 3:40 | – | ● | ○ | ✔ | ✔ | 53 | 1,0 | 75 | 45 |
| 7 | **Синтетични тъкани (3)** | 40°C | ❄ – 60°C | 1200 | 4,0 | 2:55 | – | ● | ○ | ✔ | ✔ | 53 | 0,9 | 60 | 43 |
| 8 | **Смесени** | 40°C | ❄ – 40°C | 1200 | 7,0 | 1:40 | – | ● | ○ | – | ✔ | – | – | – | – |
| 9 | **Eco 40-60 (1)** | 40°C | 40°C | 1151 | 7,0 | 3:25 | – | ● | ○ | ✔ | ✔ | 53 | 1,04 | 48 | 38 |
| | | | | 1151 | 3,5 | 2:40 | – | ● | ○ | ✔ | ✔ | 53 | 0,68 | 45 | 36 |
| | | | | 1151 | 2,0 | 2:10 | – | ● | ○ | ✔ | ✔ | 53 | 0,52 | 39 | 36 |
| 10 | **Бял памук** | 60°C | ❄ – 90°C | 1200 | 7,0 | 2:30 | ●(90°) | ● | ○ | ✔ | ✔ | 52,1 | 1,4 | 75 | 55 |
| 11 | **Спортни** | 40°C | ❄ – 40°C | 600 | 3,5 | 1:30 | – | ● | ○ | – | ✔ | – | – | – | – |
| 12 | **20° C** | 20 °C | ❄ - 20 °C | 1200 | 7,0 | 1:50 | – | ● | ○ | – | ✔ | 52 | 0,2 | 64 | 22 |
| 13 | **Вълна** | 40°C | ❄ – 40°C | 800 | 1,5 | 1:10 | – | ● | ○ | – | ✔ | – | – | – | – |
| 14 | **Против миризми** | 40°C | ❄ – 40°C | 1000 | 3 | 1:40 | – | ● | ○ | – | ✔ | – | – | – | – |
| | **Изплакване + центрофуга** | – | – | 1200 | 7,0 | 0:55 | – | – | ○ | – | – | – | – | – | – |
| | **Центрофуга + изпомпване на водата*** | – | – | 1200 | 7,0 | 0:10 | – | – | – | – | – | – | – | – | – |

● Задължително дозиране ○ Дозиране по избор

Продължителността на програмата, която се изписва на дисплея или която е посочена в ръководството за употреба, е изчислена на базата на стандартни условия на работа. Действителната продължителност може да варира в зависимост от няколко фактора: температура и налягане на подаваната вода, температура на помещението, количество препарат, количество и тип дрехи, балансиране на зареждането и други избрани допълнителни опции. Стойностите, дадени за програми, различни от програмата Eco 40–60, са само ориентировъчни.

**1) Eco 40-60 –** Тестов цикъл на пране в съответствие с регламента на ЕС за екодизайн 2019/2014. Най-ефективната програма от гледна точка на разход на вода и електроенергия за пране на нормално замърсени памучни дрехи.

**За всички тестващи органи:**
2) Дълъг цикъл за памук: настройване на цикъл 6 на температура 40° C.
3) Дълъг цикъл за синтетични: настройване на цикъл 7 на температура 40° C.

**Бележка:** за програмата Еко 40 – 60 в ТАБЛИЦАТА НА ПРОГРАМИТЕ е показана стойността на максимално ефективното центрофугиране.

* Ако изберете програма и изключите центрофугата, пералнята само изпомпва водата.

** След края на програмата и центрофуга с максимална скорост в настройките на програмата по подразбиране.

*** Дисплеят ще покаже предложената скорост на центрофугиране като стойност по подразбиране.

## ОПИСАНИЕ НА ПРОДУКТА

1. Горна повърхност
2. Отделение за перилен препарат
3. Панел за управление
4. Дръжка
5. Врата с люк
6. Помпа за източване
7. Регулируеми крака (4)

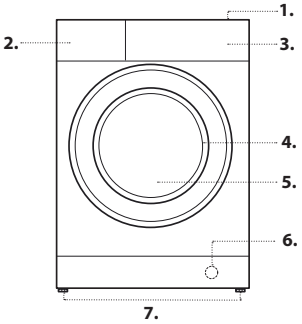


## ОТДЕЛЕНИЕ ЗА ПЕРИЛЕН ПРЕПАРАТ

**Отделение 1:**
**Перилен препарат за предпране.**
**Отделение 2: Перилен препарат (прахообразен или течен)**
**Отделение 3: Добавки (омекотител за дрехи и др.)**
Омекотителят за дрехи никога не трябва да превишава максималното ниво, посочено на централната преграда.
**!** Използвайте прах за пране за белите памучни дрехи, за предварително пране и за пране при температура над 60° C.
**!** Следвайте инструкциите на опаковката на препарата.

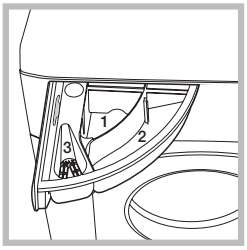

## ПРОГРАМИ ЗА ПРАНЕ

*Следвайте инструкциите и символите за почистване върху етикетите на дрехите. Стойността, посочена на символа, е максималната препоръчителна температура за пране на дрехата.*

**Памук 30°**
Цикъл от 30° C за памучни облекла. Дава възможност за намаляване на разхода на електроенергия за загряване на водата, като същевременно гарантира добри резултати при пране. Подходящ за слабо замърсени дрехи.
**Синтетични 30°**
Цикъл от 30° C за синтетични облекла. Дава възможност за намаляване на разхода на електроенергия за загряване на водата, като същевременно гарантира добри резултати при пране. Подходящ за слабо замърсени дрехи.
**Цветни**
Цикъл на 30° C, който помага за запазването на цветовете и е подходящ за памучни или синтетични цветни дрехи. Дава възможност за намаляване на разхода на електроенергия за загряване на водата, като същевременно гарантира добри резултати при пране. Подходящ за слабо замърсени дрехи.
**Деликатни тъкани**
Цикъл, подходящ за пране на много деликатни тъкани. Препоръчително е да обръщате дрехите наопаки, преди да ги перете. За най-добри резултати използвайте течен препарат за пране на деликатни тъкани. За пране на копринени тъкани и завеси изберете цикъл 4 и активирайте опцията .
**Бързо 30 минути**
За бързо изпиране на слабо замърсени дрехи. Програмата не е подходяща за вълна, коприна и дрехи, за които е предвидено ръчно пране.
**Памук**
За пране на нормално до силно замърсени кърпи, бельо, покривки за маси и др. от устойчив лен и памук.
**Синтетични тъкани**
За пране на умерено замърсени дрехи от синтетични тъкани (напр. полиестер, полиакрил, вискоза и др.) или смесени синтетично-памучни тъкани.
**Смесени**
Цикъл от 40° C за пране на памучни и синтетични дрехи заедно. Подходящ за леко замърсено бельо.
**Eco 40 – 60**
За пране на умерено замърсени памучни дрехи, подлежащи на пране при 40° C или 60° C заедно в един цикъл. Това е стандартната програма за памук и най-ефективната от гледна точка на разход на вода и електроенергия.
**Бял памук**
За пране на нормално до силно замърсени хавлиени кърпи, бельо, покривки за маса и спално бельо и т.н. от издръжлив памук и лен. Само когато е избрана температура от 90°C цикълът има фаза на предпране преди фазата на основното пране. В този случай се препоръчва да се добави перилен препарат както в отделението за предпране, така и в отделението за основно пране.
**Спортни**
Цикъл, предназначен за пране на леко замърсени спортни дрехи (анцузи, къси панталони и др.); за най-добри резултати препоръчваме да не превишавате максималното зареждане, посочено в „Таблица с циклите на пране“. Препоръчваме да използвате течен препарат и да добавите количеството, подходящо за половин зареждане.
**20° C**
За пране на слабо замърсени памучни дрехи при температура 20° C.
**Вълна – Грижа за вълната:**
Цикълът за пране на вълнени тъкани е одобрен от The Woolmark Company за пране на облекла от вълна, за които е допустимо машинно пране, в случай че те се перат според инструкциите на етикета, както и според тези на производителя на пералната машина. Символът на Woolmark е сертифицирана марка в много държави. M2232.

WOOL CARE

**Против миризми**
Използвайте този цикъл (за синтетични тъкани), за да перете дрехи с лоши миризми (например дим, изпотяване, пържена храна). Цикълът е предназначена да премахва неприятните миризми, като същевременно запазва тъканите на дрехите.
**Изплакване + центрофуга**
Предназначена за изплакване и центрофуга.
**Центрофуга + източване**
Предназначена за центрофуга и източване на водата.

## СВЕТЛИННИ ИНДИКАТОРИ ЗА ФАЗА НА ПРАНЕТО

След като изберете желаната програма и тя стартира, светлинните индикатори светват един по един, за да покажат коя фаза от цикъла на пране тече в момента.

Пране
Изплакване
Центрофуга
Източване
Край на цикъла на пране

### ИНДИКАТОР ЗА ЗАКЛЮЧЕНА ВРАТА

Когато свети, символът показва, че врата е заключена. За да предотвратите евентуална повреда, изчакайте, докато символът изгасне, преди да отворите вратата.
За да отворите вратата, докато пералнята работи, натиснете бутона START/PAUSE ▷II; ако индикаторната светлина изгасне, отворете вратата.

### ПЪРВА УПОТРЕБА

След монтиране на уреда и преди първата употреба пуснете един цикъл за пране с перилен препарат и без дрехи, като изберете програмата „Auto-Clean“ (Автоматично почистване).

### ЕЖЕДНЕВНА УПОТРЕБА

Подгответе дрехите, като спазвате указанията в раздел „СЪВЕТИ И ПРЕДЛОЖЕНИЯ“.
**Бързо програмиране**
- Включете пералната машина, като натиснете бутона ON/OFF ⏻. Всички индикатори ще се включат и ще светят в продължение на няколко секунди, след което ще продължат да светят тези на зададената програма, а индикаторът за START/PAUSE ▷II ще свети с пулсираща светлина.
- Отворете вратата на люка. Заредете дрехите за пране, като внимавате да не превишите количеството за зареждане, посочено в таблицата с програмите.
- Извадете чекмеджето и изсипете перилния препарат в специалните ванички, както е обяснено в раздел „ЧЕКМЕДЖЕ ЗА ПЕРИЛНИ ПРЕПАРАТИ“.
- Затворете люка.
**СТАРТИРАНЕ НА ЦИКЪЛ**
Натиснете бутона PUSH & GO.
Вратата на машината ще се заключи (символът 🔒 свети) и барабанът ще започне да се върти; вратата ще се отключи (символът 🔒 загасва) и след което ще се заключи отново (символът 🔒 свети) като етап от подготовката за всеки цикъл на пране. Шумът „Щракане“ е част от механизма за заключване на вратата. След като вратата се заключи, водата ще влезе в барабана и ще започне фазата на изпиране.
**Нормално програмиране**
- Включете пералната машина, като натиснете бутона ON/OFF ⏻. Всички индикатори ще се включат и ще светят в продължение на няколко секунди, след което ще продължат да светят тези на зададената програма, а индикаторът за START/PAUSE ▷II ще свети с пулсираща светлина.
- Отворете вратата на люка. Заредете дрехите за пране, като внимавате да не превишите количеството за зареждане, посочено в таблицата с програмите.
- Извадете чекмеджето и изсипете перилния препарат в специалните ванички, както е обяснено в раздел „ЧЕКМЕДЖЕ ЗА ПЕРИЛНИ ПРЕПАРАТИ“.
- Затворете люка.
- Изберете желаната програма с ПРОГРАМАТОРА.
- Промяна на температурата и/или центрофугирането: с натискане на бутон °C се намалява прогресивно температурата до студено пране (20°C). с натискане на бутон ◎ прогресивно се намалява центрофугата до пълното ѝ изключване ⊘“. Последващото натискане на бутоните връща стойностите на максимално предвидените.
- Изберете желаните функции.
**СТАРТИРАНЕ НА ЦИКЪЛ**
Натиснете бутона START/PAUSE ▷II.
Вратата на машината ще се заключи (символът 🔒 свети) и барабанът ще започне да се върти; вратата ще се отключи (символът 🔒 загасва) и след което ще се заключи отново (символът 🔒 свети) като етап от подготовката за всеки цикъл на пране. Шумът „Щракане“ е част от механизма за заключване на вратата. След като вратата се заключи, водата ще влезе в барабана и ще започне фазата на изпиране.

### СПИРАНЕ НА ДАДЕН ЦИКЪЛ НА ПАУЗА

За да спрете на пауза цикъла на пране, натиснете отново бутона START/PAUSE ▷II; светлинният индикатор ще започне да мига. Ако индикаторната светлина 🔒 не свети, можете да отворите вратата. За да стартирате програмата повторно след пауза, натиснете отново бутона START/PAUSE ▷II.

### ОТВАРЯНЕ НА ВРАТАТА ПРИ НЕОБХОДИМОСТ

След стартиране на цикъла символът 🔒 светва, за да покаже, че вратата не може да се отвори. Вратата остава заключена през цялото времетраене на цикъла. За да отворите вратата, докато машината работи, например за да добавите или извадите дрехи, натиснете бутона START/PAUSE ▷II, за да спрете програмата на пауза; светлинният индикатор ще започне да мига. Ако индикаторната светлина 🔒 не свети, можете да отворите вратата. Натиснете бутона START/PAUSE ▷II отново, за да продължите прането.

### ПРОМЯНА НА СТАРТИРАЛ ЦИКЪЛ НА ПРАНЕ

За да промените цикъл за пране, който вече е стартирал, спрете машината на пауза, като използвате бутона START/PAUSE ▷II (съответният светлинен индикатор ще започне да мига в кехлибарен цвят), след което изберете желания цикъл и натиснете отново бутона START/PAUSE ▷II.
! За да откажете цикъл, който вече е започнал, натиснете и задръжте

бутона ON/OFF ⏻.
Цикълът ще спре и машината ще се изключи.

## КРАЙ НА ЦИКЪЛА

След приключване на програмата светлинният индикатор ✓ света; когато светлинният индикатор 🔒 изгасне, можете да отворите вратата. Отворете вратата, извадете прането и изключете машината. Ако не натиснете бутона ON/OFF ⏻, пералнята ще се изключи автоматично след около 10 минути. Затворете крана за вода, отворете вратата и извадете прането от пералнята. Оставете вратата открехната, за да може барабанът да изсъхне.

## ФУНКЦИИ

- Ако избраната опция не е съвместима със зададената програма, светлинният индикатор мига, а опцията не се активира.
- Ако избраната опция не е съвместима с друга предварително избрана опция, светлинният индикатор мига, придружен от звуков сигнал и само последната опция ще бъде активирана; индикаторът, съответстващ на активираната опция, ще светне.

**Отстраняване на петна**
Тази опция дава възможност за избиране на вида замърсяване, така че да бъде регулиран оптимално цикълът за отстраняване на петна. Могат да бъдат избрани следните видове замърсяване:
- **Храна**: за петна, причинени от храни и напитки.
- **Работа**: за мазни и мастилени петна.
- **На открито**: за петна от кал и трева.

! Продължителността на цикъла на пране е различна в зависимост от вида на избраното замърсяване.

**Допълнително изплакване**
Изберете тази опция, когато искате да повишите ефективността на изплакване и да гарантирате оптимално отстраняване на препарата. Тази опция е особено полезна при чувствителна кожа.

**Лесно гладене**
При избор на тази функция прането и центрофугата се модифицират така, че да се намали образуването на гънки. При завършване на цикъла пералнята прави бавни завъртания на барабана; светлинните индикатори ЛЕСНО ГЛАДЕНЕ и START/PAUSE ▷II ще мигат и фаза ✓ ще свети постоянно. За да довършите цикъла, ще трябва да натиснете бутона START/PAUSE ▷II или ЛЕСНО ГЛАДЕНЕ.

**Отложен старт**
За да зададете отложен старт на определена програма, натиснете съответния бутон няколко пъти, докато на дисплея се изпише желаното време (3 ч – 6 ч – 9 ч). Когато натиснете бутона за четвърти път, опцията се деактивира.
Ако вече сте натиснали бутона START/PAUSE ▷II, времето за отложен старт може само да се намалява, докато не стартира програмата.

**Температура**
Всяка програма има предварително зададена температура. За да промените температурата, натиснете бутона °C.

**Центрофуга**
Всяка програма има предварително зададена скорост на центрофугиране. За да промените скоростта на центрофугиране, натиснете бутона ◎.

**Push & Go**
За да стартирате цикъла PUSH & GO, натиснете и задръжте бутона за 2 секунди. Светещият индикатор показва, че цикълът е започнал. Този цикъл на пране е идеален за памучни или синтетични тъкани, тъй като пере при температура от 30° C и максимална скорост на центрофугиране 1.000 об./мин. Максимално натоварване 3,5 кг (продължителност на цикъла 45').
*Как функционира?*
1. Заредете прането (памучни и/или синтетични дрехи) и затворете вратата.
2. Сипете перилен препарат и добавки.
3. Стартирайте цикъла, като натиснете и задържите бутона PUSH & GO за 2 секунди. Съответният индикатор ще светне в зелено и вратата ще се заключи (символът 🔒 свети).
Внимание: стартирането на цикъла чрез бутона PUSH & GO активира автоматичен цикъл на пране и сушене без възможност за персонализиране, препоръчителен за памучни и синтетични тъкани. Този цикъл не позволява задаване на допълнителни опции.
За да отворите вратата, докато е в ход автоматичен цикъл, натиснете бутона START/PAUSE ▷II; ако символът за заключена врата е изключен, вратата може да се отвори. Натиснете бутона START/PAUSE ▷II отново, за да рестартирате цикъла от точката, в която е бил прекъснат.
4. След като програмата приключи, индикаторът ✓ света.

## ЗАКЛЮЧВАНЕ ЗА ДЕЦА

За да активирате заключване на панела за управление, натиснете и задръжте бутона за около 2 секунди. Символът 🔑 света, за да сигнализира, че панелът за управление е заключен. По този начин се предотвратява неволно модифициране на програмата [освен чрез бутона ⏻ ON/OFF ], особено ако в дома има деца. За да деактивирате заключване на панела за управление, натиснете и задръжте бутона за около 2 секунди.

## СЪВЕТИ И ПРЕДЛОЖЕНИЯ

**Разпределете прането според:**
Вида на тъканите (памук, смесени тъкани, синтетика, вълна, дрехи за пране на ръка). Цвета (отделете цветните от белите дрехи, перете нови цветни дрехи отделно). Деликатност (перете малки по размер дрехи, като найлонови чорапи, и дрехи с кукички, като сутиени, в торбичка).
**Изпразнете джобовете:**
Предмети като монети или запалки могат да повредят пералнята и барабана. Проверете всички копчета.
**Следвайте препоръките за дозировка/добавки за пране**
Оптимизира резултата от прането, премахва дразнещите кожата остатъци от излишен перилен препарат в прането и спестява пари, като намалява излишния разход на перилен препарат
**Използвайте ниска температура и по-голяма продължителност**
Най-ефективните програми от гледна точка на разход на електроенергия основно са тези, които работят на по ниска температура за по-дълго време.
**Съобразете се с капацитета на зареждане**
Зареждайте пералната машина според капацитета ѝ, посочен в „ТАБЛИЦАТА НА ПРОГРАМИТЕ", за да пестите вода и електроенергия.
**Шум и остатъчна влажност**
Те зависят от оборотите на центрофугата: колкото по-високи са оборотите по време на центрофуга, толкова по-силен е шумът и по-малка остатъчната влажност.

## ГРИЖА И ПОДДРЪЖКА

*Преди почистване и поддръжка изключете машината и извадете щепсела от контакта. Не използвайте запалими течности за почистване на пералнята. Периодично почиствайте и поддържайте пералната си машина (поне 4 пъти годишно).*
**Изключване на подаването на вода и електрозахранване**
Затваряйте крана за подаване на вода след всяко пране. По този начин ще сведете до минимум износването на хидравличната система вътре в пералнята и ще предотвратите евентуално наводняване. Изключете пералнята при почистване или профилактика.
**Почистване на пералната машина**
Външните части и гумените компоненти на уреда могат да се почистват с мека кърпа, напоена в хладка сапунена вода. Не използвайте разтворители или абразивни вещества.
Машината има цикъл „Auto-Clean" (Автоматично почистване) за вътрешните части; той трябва да бъде стартиран без никакви дрехи в барабана.
За да оптимизирате този цикъл, е възможно да използвате перилен препарат (10% от количеството, посочено за слабо замърсени дрехи) или специални добавки за почистване на пералнята. Препоръчваме Ви да стартирате цикъл на почистване на всеки 40 цикъла на пране.
За да стартирате цикъла, натиснете едновременно бутоните и за 5 секунди.
Цикълът ще стартира автоматично и ще продължи около 70 минути.
За да спрете цикъла, натиснете бутона START/PAUSE ▷II.
**Почистване на отделението за перилен препарат**
Измийте го под течаща вода; тази операция трябва да се повтаря често.
**Грижа за вратичката и барабана**
Винаги оставяйте вратата с люка леко открехната, за да предотвратите образуването на неприятни миризми.
**Почистване на помпата**
Пералната машина е оборудвана с автоматично почистваща се помпа, която не изисква никаква поддръжка. Малки предмети (например монети или копчета) понякога попадат в предпазното пространство в основата на помпата.
! Уверете се, че цикълът за пране е свършил и изключете уреда.
За достъп до предпазното пространство:
1. разхлабете капака на дренажната помпа, като го завъртите обратно на часовниковата стрелка: нормално е да изтече малко вода;
2. почистете добре вътрешността;
3. завинтете обратно капака на място;
**Проверка на входящия маркуч за вода**
Проверявайте маркуча за подаване на вода поне веднъж годишно. Ако е напукан или скъсан, трябва да го смените: по време на пране високото налягане на водата може да предизвика внезапно скъсване на маркуча.
! Никога не слагайте маркучи, които вече са били използвани.

## СИСТЕМА ЗА БАЛАНСИРАНЕ НА ТОВАРА

Преди всеки цикъл на центрофуга, за да се избегнат прекомерни вибрации преди завъртане и за да се разпредели натоварването по еднакъв начин, барабанът се върти непрекъснато със скорост, която е малко по-голяма от скоростта на въртене на прането. Ако след няколко опита товарът не е балансиран правилно, машината се върти с намалени обороти. Ако натоварването е прекомерно небалансирано, пералната машина извършва процес на разпределение вместо центрофугиране. За да се постигне подобрено разпределение на товара и по-добър баланс, препоръчваме малки и големи дрехи да се смесват.

## ТРАНСПОРТ И БОРАВЕНЕ

*Не хващайте пералната машина в горната част, когато я повдигате.*
Извадете щепсела от контакта и затворете крана за водата. Проверете дали вратата и отделението за перилен препарат са плътно затворени. Отстранете маркуча за пълнене от крана, след това отстранете изпускателния маркуч. Източете водата, останала в маркучите, и обезопасете маркучите, за да не се повредят по време на транспорта. Сложете обратно болтовете за транспортиране. Повторете в обратен ред процедурата за отстраняване на транспортните болтове, описана в ръководствата за „Здраве и безопасност" и „Монтаж".

## ОТСТРАНЯВАНЕ НА НЕИЗПРАВНОСТИ

Възможно е пералната машина да откаже да работи понякога. Преди да се свържете с отдела за техническо обслужване, проверете дали проблемът не може да се отстрани, като следвате указанията от списъка по-долу.

| Неизправности | Вероятни причини/решение |
|---|---|
| **Пералната машина не се включва.** | Щепселът на уреда не е включен в контакта или не влиза добре. |
| | В жилището няма електричество. |
| **Програмата за пране не стартира.** | Вратата на пералната машина не е затворена добре. |
| | Бутонът ON/OFF ⏻ не е натиснат. |
| | Бутонът START/PAUSE ▷II не е натиснат. |
| | Кранът за вода не е отворен. |
| | Зададен е отложен старт. |
| **Машината не пълни вода или светлинният индикатор за първата фаза на прането мига бързо.** | Входящият маркуч за подаване на вода не е свързан към крана. |
| | Маркучът е огънат. |
| | Кранът за вода не е отворен. |
| | В жилището няма вода. |
| | Налягането е твърде слабо. |
| | Бутонът START/PAUSE ▷II не е натиснат. |
| **Пералната машина непрекъснато пълни и изпомпва вода.** | Изпускателният маркуч не е монтиран на разстояние между 65 и 100 см от пода. |
| | Свободният край на маркуча е потопен във вода. |
| | Системата за източване на стената не разполага с тръба за обезвъздушаване.<br><br>Ако проблемът продължава дори след тези проверки, затворете крана за водата, изключете уреда от контакта и се свържете с отдела за техническо обслужване. Ако жилището е на висок етаж, е възможно да има връщане на вода от канала, което да е причина за непрекъснатото пълнене и изпомпване на вода от пералнята. В търговската мрежа се предлагат специални клапани против връщане на водата, които предотвратяват това неудобство. |
| **Пералната машина не изпомпва или не центрофугира.** | Цикълът не включва източване: при определени цикли то трябва да се стартира ръчно. |
| | Изпускателният маркуч е огънат. |
| | Изпускателният канал е запушен. |
| **Пералната машина вибрира силно по време на центрофугиране.** | Барабанът не е отключен правилно по време на монтажа. |
| | Пералната машина не е нивелирана. |
| | Пералната машина е напъхана между шкафове и стената. |
| **Пералната машина тече.** | Входящият маркуч за подаване на вода не е завит правилно. |
| | Отделението за перилен препарат е задръстено. |
| | Изпускателният маркуч не е монтиран правилно. |
| **Индикаторите Опции и индикаторът START/PAUSE мигат, докато един от индикаторите за цикъла на пране и ЗАКЛЮЧЕНА ВРАТА светят постоянно.** | Изключете машината, извадете щепсела от контакта, изчакайте около 1 минута и след това я включете отново.<br>Ако проблемът продължава, свържете се с отдела за техническо обслужване. |
| **Образува се много пяна.** | Препаратът не е подходящ за машинно пране (на опаковката трябва да пише „for washing machine“ (за перални машини) или „hand and machine wash“ (за ръчно и машинно пране) или нещо подобно). |
| | Използвате твърде много препарат. |
| **Функцията PUSH & GO не се активира.** | След като сте включили машината, е бил активиран бутон, различен от PUSH & GO. Изключете машината и натиснете бутона PUSH & GO. |

**Можете да изтеглите Инструкциите за безопасност, Продуктовия фиш и Енергийните данни, като:**

- посетите нашия уебсайт – **http://docs.indesit.eu**
- използвате QR кода
- Също така можете да се **свържете с нашия отдел за техническо обслужване** (телефонният номер е посочен на листа с гаранцията). Когато се свързвате с отдела за следпродажбено обслужване, моля, посочвайте кодовете върху идентификационната табелка на продукта.

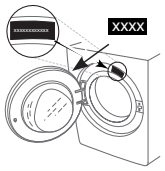


За информация за потребителя относно ремонт и поддръжка посетете www.indesit.com
Информацията за модела може да бъде извлечена с помощта на QR кода, посочен на етикета за енергийна ефективност. Етикетът включва и идентификатора на модела, който може да се използва за справка в портала на регистъра на https://eprel.ec.europa.eu