Инструкции за използване

Whirlpool

PACW29COL
PACW29CO BK
PACW29HP
PACW29HP BK
PACW212CO
PACW212HP
PACB29CO
PACB29HP
PACB212HP

БЪЛГАРСКИ	Инструкции за използване	Страница 4

ИНСТРУКЦИИ ЗА БЕЗОПАСНОСТ

ВАЖНО Е ДА ГИ ПРОЧЕТЕТЕ И ДА ГИ СПАЗВАТЕ

- Изтеглете цялото ръководство от docs.whirlpool.eu или се обадете на телефона, посочен в гаранционната книжка.
- Преди да започнете да използвате уреда, прочетете внимателно тези инструкции за безопасност. Дръжте ги на удобно място за бъдещи справки.
- В тези инструкции и на самия уред са представени важни предупреждения за безопасността, които трябва да се прочетат и да се съблюдават винаги. Производителят отказва всякаква отговорност при неспазване на тези указания за безопасността, във връзка с неподходяща употреба на уреда или неправилна настройка на органите за управление.
- ⚠ Уредът използва запалим хладилен агент (R290) и максимално допустимото количество хладилен агент е 0,3 kg. Уредът трябва да се монтира, използва и съхранява в помещение с повърхност на пода, по-голяма от 12 m^2. И помещението трябва да е по-високо от 2,2 m.
  ⚠ Уредът е тестван в диапазона 0,95 MPa - 1,05 MPa на външни статични налягания.
- ⚠ Много малките деца (0-3 години) трябва да стоят далеч от уреда. Малките деца (3-8 години) трябва да стоят далеч от уреда, освен ако не са под постоянен надзор от възрастен. Този уред може да се използва от деца на 8 години и по-големи, както и от лица с ограничени физически, сетивни или умствени възможности или с недостатъчен опит и познания само ако са под надзор или са им дадени инструкции за употребата на уреда по безопасен начин и разбират възможните опасности. Децата не трябва да си играят с уреда. Почистването и поддръжката от потребителя не трябва да се извършва от деца без надзор.

ПОЗВОЛЕНА УПОТРЕБА

- ⚠ ВНИМАНИЕ: уредът не е предназначен да се използва с външен таймер или с отделна система с дистанционно управление.
- ⚠ Този уред е предназначен за употреба в домашни условия и подобни приложения, като: хотели и офиси.
- ⚠ Този уред не е предназначен за професионална употреба.
- ⚠ Винаги първо изключвайте климатика с дистанционното или от бутона на панела.
  Не го изключвайте направо с прекъсвача на електрическата мрежа или чрез изваждане на щепсела от контакта.
  Изключвайте климатика от захранването, ако няма да се използва за по-дълъг период от време или по време на гръмотевична буря.

⚠ Никога не вкарвайте предмети във въздушния изход - има опасност от нараняване. Поддържайте вентилационните отвори на уреда незакрити.

МОНТАЖ

- ⚠ Боравенето и монтажът на уреда трябва да се извършват от две или повече лица – има опасност от нараняване. Използвайте предпазни ръкавици за разопаковането и монтажа на уреда – има опасност от порязвания.
- ⚠ Монтирането, включително електрическото свързване и ремонтни дейности, трябва да се извършват от квалифициран техник и според националните правила за електрическо окабеляване.
  Не поправяйте и не заменяйте части от уреда, ако това не е изрично посочено в ръководството за използване.
  Пазете децата далеч от мястото, където се извършва монтажът. След като разопаковате уреда, проверете дали не е повреден по време на транспортирането. При проблеми се обърнете към търговеца или към най-близкия сервиз за следпродажбено обслужване.
  След като уредът бъде монтиран, отпадъците от опаковката (пластмаса, стиропор и др.) трябва да стоят далеч от обсега на деца - има опасност от задушаване.
  Преди монтажа уредът трябва да се изключи от всички източници на захранване – има опасност от електрически удар.
  По време на монтажа внимавайте уредът да не повреди захранващия кабел – има опасност от електрически удар. Активирайте уреда едва след завършване на монтажа.

⚠ Гъвкавият маркуч за отработени газове позволява поставянето на климатика между 60 cm и 170 cm (23 инча и 67 инча) от прозорец или врата. Уредът с допълнителен нагревател трябва да е на разстояние не по-малко от 100 cm от запалими повърхности.

ИНСТРУКЦИИ ЗА БЕЗОПАСНОСТ

- ⚠ Не включвайте климатика във влажно помещение като баня или перално.
- ⚠ Извадете кабела за захранването, преди да местите уреда.

ПРЕДУПРЕЖДЕНИЯ ВЪВ ВРЪЗКА С ЕЛЕКТРОЗАХРАНВАНЕТО

- ⚠ Захранването трябва да е с номинално напрежение със специална схема за уреда. Сечението на захранващия кабел трябва да отговаря на изискванията.
- ⚠ Трябва да е възможно изключването на уреда от захранването чрез изваждане на щепсела. Уредът трябва да е заземен в съответствие с националните стандарти за електрическа безопасност.
- ⚠ Препоръчва се употребата на предпазител със закъснител или прекъсвач със закъснител. Електрическите връзки трябва да съответстват на местните и националните нормативни изисквания към електрически инсталации и да се изпълнят от правоспособен електротехник.
- ⚠ Не използвайте удължители, разклонители с няколко гнезда или адаптери. След монтирането електрическите компоненти не трябва да бъдат достъпни за потребителя. Не използвайте уреда, когато сте с мокри или боси крака. Не използвайте този уред, ако захранващият му кабел или щепсел е повреден, ако не работи правилно или ако е бил повреден или изпускан.
- ⚠ Ако захранващият кабел е повреден, той трябва да се смени от производителя, негов сервизен агент или лице с аналогична квалификация, за да се избегне опасна ситуация, например електрически удар.
- ⚠ Осигурете безопасно заземяване и заземителен проводник, свързан към специалната заземяваща система на сградата, монтирана от професионалисти. Уредът трябва да се монтира с устройство за дефектнотокова защита, окомплектовано с изключвател с подходящ ток на превключване. Изключвателят трябва също така да има магнитна и топлинна защита, за да предпазва уреда при късо съединение или претоварване.

Модел	9K И 12K
Необходим ток на прекъсвача	16A (Тип предпазител: 9k A+ HP,T3.15A/250VAC; Други,T5A/250VAC)

ПОЧИСТВАНЕ И ПОДДРЪЖКА

- ⚠ ПРЕДУПРЕЖДЕНИЕ: Уверете се, че уредът е изключен от бутона и от захранването, преди да пристъпите към каквато и да било поддръжка; никога не използвайте уреди за почистване с пара - има опасност от електрически удар.

ИЗХВЪРЛЯНЕ НА ОПАКОВЪЧНИТЕ МАТЕРИАЛИ

- Опаковъчният материал е 100% годен за рециклиране и е маркиран със символа за рециклиране ♻. Различните части от опаковката трябва да бъдат изхвърлени по отговорен начин и в пълно съответствие с местните закони за изхвърлянето на отпадъци.

ИЗХВЪРЛЯНЕ НА ДОМАКИНСКИ ЕЛЕКТРОУРЕДИ

- Този уред е произведен с материали, годни за рециклиране или за повторно използване. При изхвърлянето му спазвайте местните разпоредби за изхвърляне на отпадъци. За допълнителна информация относно третирането, оползотворяването и рециклирането на домакински електроуреди се обърнете към компетентните местни органи, службата за битови отпадъци или магазина, откъдето сте закупили уреда. Този уред е маркиран в съответствие с Европейска директива 2012/19/ЕС относно отпадъци от електрическо и електронно оборудване (WEEE). Като се погрижите продуктът да бъде изхвърлен по правилен начин, Вие ще помогнете за предотвратяване на възможните негативни последствия за околната среда и здравето на хората.

  Символът върху уреда или придружаващата го документация показва, че този уред не трябва да се третира като битов отпадък, а да бъде предаден в съответния събирателен пункт, предназначен за рециклиране на електрическа и електронна апаратура.

ДЕКЛАРАЦИЯ ЗА СЪОТВЕТСТВИЕ

- Този продукт съдържа флуорирани парникови газове, които са част от протоколът „Киото“ и хладилният газ е в херметически затворена система (R290, GWP 3). Моля вижте етикетът с рейтинг за повече информация.

ИНСТРУКЦИИ ЗА БЕЗОПАСНОСТ

Легенда на символите на дисплея.

	ПРЕДУПРЕЖДЕНИЕ	Този символ показва, че уредът използва запалим хладилен агент. Ако има теч на хладилен агент и той е изложен на външен запалим източник, има опасност от пожар
	ВНИМАНИЕ	Този символ показва, че ръководството за употреба трябва да се прочете внимателно
	ВНИМАНИЕ	Този символ показва, че с това оборудване трябва да работи обслужващ персонал, който да се позовава на ръководството за монтаж
	ВНИМАНИЕ	Символът означава, че съществуват справочни документи, например ръководство за използване или ръководство за монтаж

ИНСТРУКЦИИ ЗА БЕЗОПАСНОСТ ПРИ СЕРВИЗНО ОБСЛУЖВАНЕ НА УРЕДИ СЪС СПЕЦИФИЧЕН ХЛАДИЛЕН АГЕНТ

- За да получите подробна информация относно методите за монтаж, сервизно обслужване, поддръжка и ремонт, изтеглете пълното ръководство от docs.whirlpool.eu.
- ⚠ Не използвайте средства за ускоряване на процеса на размразяване или за почистване, различни от препоръчаните от производителя.
- ⚠ Уредът трябва да се съхранява на добре проветриво място, където размерът на стаята съответства на площта на помещението, както е посочено за работа; в него не трябва да има постоянно работещи източници на запалване (например открит огън, работещ газов уред или работещ електрически нагревател).
- ⚠ Не пробивайте и не изгаряйте. Помнете, че хладилният агент може да няма мирис.
  Лицата, които работят по хладилната верига или я отварят, трябва да притежават валидно удостоверение от лицензирана организация за оценяване по приетите в отрасъла критерии относно тяхната компетентност да работят безопасно с хладилни агенти. Техническото обслужване и ремонтните дейности трябва да се извършват само в съответствие с препоръките на производителя. Дейностите по поддръжката и ремонта, които изискват участие на други специалисти, се извършват под контрола на лице, компетентно в областта на работата с леснозапалими хладилни течности. Уредът трябва да се монтира, експлоатира и съхранява в помещение с площ над 12 m^2. Тръбопроводите трябва да се монтират в помещение с площ над 12 m^2. Тръбопроводите трябва да съответстват на националните нормативни изисквания за газови инсталации. Максималното количество на хладилния агент е 0,3 kg.
  Когато се използват повторно съединения без разширяване на края на тръбата, разширителната част трябва да се преработи.

1. Необходимо е да се спазват изискванията за транспортиране на оборудване, което съдържа леснозапалими хладилни течности.
2. Означаването на оборудването със знаци се извършва в съответствие с местните нормативни

разпоредби.

3. Извеждането от употреба на оборудване, използващо леснозапалими хладилни течности, трябва да се извършва съгласно националните стандарти.
4. Съхраняването на оборудването/уредите трябва да се извършва съгласно инструкциите на производителя.
5. Съхраняване на опаковани (непродадени) уреди. Опаковката при съхранение не трябва да позволява изтичане на хладилен агент при механично повреждане на намиращия се в нея уред. Максималният брой уреди, които може да се съхраняват заедно, се определя от местните разпоредби.
6. Информация относно сервизното обслужване.

6-1 Проверки на помещението

Преди започване на работа по система, която съдържа леснозапалим хладилен агент, е необходимо да се извършат проверки за безопасност, за да се намали до минимум рискът от възпламеняване. Преди започване на ремонт на хладилна система трябва да се изпълнят посочените по-долу предпазни мерки.

6-2 Работна процедура

Работната процедура трябва да се контролира, за да се намали до минимум рискът от изпускане на леснозапалими газове или пари по време на работа.

6-3 Общи изисквания към работното място

Всички работници по поддръжката и други намиращи се наблизо лица трябва да се уведомят за характера на изпълняваната дейност. Трябва да се избягва работа в ограничено пространство.

6-4 Проверка за присъствие на хладилен агент

Преди започване и по време на работа зоната трябва да се проверява с подходящ детектор за хладилен газ, за да се гарантира, че техникът знае за създалата се потенциално експлозивна атмосфера. Проверете дали използваният детектор за течове е подходящ за откриване на леснозапалими хладилни агенти, т.е. не създава искри, има подходящо уплътнение или е с искробезопасно изпълнение.

6-5 Наличие на пожарогасител

При извършване на огневи работи по хладилно оборудване или свързани с него части, наблизо трябва да има подходящ пожарогасител. Разположете близо до зоната за зареждане сух пожарогасител с прах или CO2.

6-6 Без източници на запалване

Лицата, които работят по хладилни системи и отварят тръбопроводи, които съдържат или са съдържали леснозапалим хладилен агент, не трябва да използват източници на запалване по начин, който може да създаде опасност от възникване на пожар или експлозия.

Всички възможни източници на запалване, в това число пушенето на цигари, трябва да са на достатъчно разстояние от мястото на монтиране, ремонт, демонтиране или изхвърляне, когато е възможно леснозапалим хладилен агент да попадне в околната атмосфера. Преди започване на работа мястото трябва да се провери за наличие на леснозапалими вещества и източници на запалване. Необходимо е да се поставят знаци „Пушенето забранено“.

6-7 Вентилация

Убедете се, че мястото на работа е на открито или в помещение с добра вентилация, преди да отворите системата или да започнете огнева дейност. Трябва да се поддържа известно ниво на вентилация по време на периода на извършване на работата. Вентилацията трябва безопасно да отвежда отделените хладилни газове и за предпочитане да ги изхвърля на открито в атмосферата.

6-8 Проверки на хладилното оборудване

При смяна на електрически компоненти новите трябва да са подходящи за целта и с нужните характеристики. Задължително се спазват указанията на производителя относно техническото обслужване и ремонта. При неясноти се обръщайте за съдействие към техническия отдел на съответния производител. При работа по инсталации, съдържащи запалим хладилен агент, трябва да се изпълняват посочените по-долу проверки:

- Действителното количество хладилен агент трябва да е в съответствие с размера на помещението, в което се монтират частите, съдържащи хладилен агент;
- Вентилационната техника и отворите за въздух функционират адекватно и не са запушени;
- Ако се използва индиректен хладилен контур, вторичният контур се проверява за наличието на хладилен агент;
- Маркирането на оборудването продължава да е видимо и четливо. Нечетливите надписи и знаци трябва да се поправят;
- Хладилната тръба или компонентите са монтирани в положение, при което е малко вероятно да бъдат изложени на каквото и да е вещество, което може да корозира компоненти, съдържащи хладилен агент, освен ако компонентите са конструирани от материали, които са устойчиви на корозия или са защитени срещу такъв тип корозия.

6-9 Проверки на електрическите устройства

Преди ремонт или обслужване на електрически компоненти трябва да се извършат проверки за безопасност и огледи на компонентите. При откриване на неизправност, която влошава нивото на безопасност, не трябва да се подава захранване на веригата, преди проблемът да се отстрани по задоволителен начин; ако неизправността не може да се отстрани незабавно, но се налага работата да продължи, може да се използва подходящо временно решение. Това трябва да се съобщи на собственика на оборудването, за да информира когото е необходимо. Началните проверки за безопасност трябва да включват:

- Кондензаторите да са изпуснати: това се извършва по безопасен начин без възможност за предизвикване на искри;
- Да не са изложени на риск активни електрически компоненти и окабеляване при зареждане, възстановяване или изчистване на системата;
- Заземяващата връзка да е непрекъсната.

7. Ремонтиране на херметизирани компоненти

Преди започване на ремонт на херметизирани компоненти трябва да се изключат всички източници на захранване на съответното оборудване, след което да се разположи постоянно работещ детектор за теч в близост до най-критичното място, който да предупреждава за възникване на евентуално опасна ситуация. По-специално внимание трябва да се обръща на следното. По корпуса не трябва да има промени, които понижават степента на защита. Това включва повреди по кабелите, прекомерно голям брой съединения, клеми, които не съответстват на оригиналните изисквания, повредени уплътнения, неправилно монтирани кабелни втулки и др.

Проверете дали уредът е закрепен надеждно. Проверете дали състоянието на уплътненията или уплътняващите материали не се е влошило дотолкова, че да не осигуряват защита срещу проникване на леснозапалими газове. Резервните части трябва да отговарят на техническите изисквания на производителя.

ЗАБЕЛЕЖКА:

Използването на силиконови препарати за уплътняване може да влоши ефективността на някои видове детектори за теч. Искробезопасните компоненти може да не се изключват преди започване на работа по тях.

8. Ремонт на искробезопасни компоненти

Не свързвайте към веригата постоянни индуктивни и капацитивни товари без предварително да се убедите, че те няма да причинят превишаване на допустимото напрежение и допустимия ток за съответното устройство. В присъствието на леснозапалими газове може да се работи под напрежение само по компоненти в искробезопасно изпълнение. Тестовото оборудване трябва да е с подходящи параметри. Сменяйте компонентите само с посочените от производителя. Използването на други части може да причини запалване на хладилен газ при наличие на теч.

9. Кабели

Проверете дали кабелите не са подложени на износване, корозия, прекомерно притискане, вибрации, контакт с остри ръбове или други неблагоприятни външни въздействия. Проверката трябва да отчита също стареенето и продължителното влияние на вибрациите, например от компресори или вентилатори.

10. Откриване на теч на леснозапалими хладилни агенти

При търсене или проверка за теч на хладилен агент в никакъв случай не трябва да се използват източници на запалване. Не се допуска използване на халогенен вакуумметър или други детектори с открит пламък.

10. Методи за откриване на течове

Посочените по-долу методи за откриване на течове се считат за допустими при използване със системи, които съдържат леснозапалим хладилен газ:

- Електронни детектори за течове могат да се използват за откриване на леснозапалими хладилни агенти, но може чувствителността им да е недостатъчна или да се нуждаят от специално калибриране (детекторите трябва да се калибрират на място без наличие на хладилни газове.)
- Проверете дали детекторът не може да стане източник на запалване и дали е подходящ за използвания хладилен агент.
- Детекторите за теч трябва да се настройват на процент от долната граница на възпламеняване (LFL) на хладилния агент, както и да се калибрират за използвания хладилен агент и за съответната концентрация на газа (не повече от 25%).
- Течностите за откриване на течове също може да се използват с повечето хладилни агенти, но трябва да се избягват детергенти, съдържащи хлор, тъй като хлорът може да реагира с хладилния агент и да предизвика корозия на медните тръбопроводи.
- При подозрение за теч трябва да се отстранят/загасят всички източници на открит пламък.
- При откриване на теч, чието отстраняване изисква високотемпературно спояване, всичкият хладилен агент трябва да се извлече от системата или да се изолира (чрез спирателни вентили) в отдалечена от мястото на теча част от системата.

11. Изпразване и вакуумиране

- При отваряне на хладилния контур за ремонт или с друга цел трябва да се използват обичайните методи. За намаляване на опасността от възпламеняване трябва да се спазват правилата на добрата практика.

Използвайте следната процедура:

- Извлечете хладилния агент от системата;
- Продухайте системата с инертен газ;
- Вакуумирайте;
- Продухайте отново с инертен газ;
- Отворете контура чрез разрязване или разпояване.

Хладилният агент трябва да се събира в предназначени за целта бутилки. Системата трябва да се продухва с азот, който не съдържа кислород, за да стане уредът безопасен за леснозапалими

хладилни агенти. Може да се наложи процедурата да се повтори няколко пъти. Не се допуска продухване със сгъстен въздух или кислород. Продухването трябва да се извършва чрез напълване до работно налягане, изпускане в атмосферата и накрая вакуумиране. Процесът се повтаря, докато в системата не остане хладилен газ. След последното пълнене, системата се изпразва до атмосферното налягане, за да може да се работи по нея. Тази операция е абсолютно задължителна, когато по тръбопроводите ще се извършва запояване. Проверете дали изходът на вакуумната помпа не е близо до потенциален източник на запалване, дали има вакуум в системата след продухването и наличието на непрекъснато работеща вентилация.

12. Процедури за зареждане

Освен правилата на обичайните процедури за зареждане е необходимо да се спазват и посочените по-долу изисквания:

- Проверете дали при използване на машината за зареждане хладилният агент не се замърсява с други подобни газове.
- Маркучите и тръбопроводите трябва да са възможно най-къси, за да се намали до минимум количеството на хладилния агент в тях.
- Цилиндрите трябва да се съхраняват в подходящо положение съгласно инструкциите.
- Преди да започнете зареждане с хладилен агент, проверете дали системата е заземена.
- Поставете етикет на системата (ако няма), след като я заредите.
- Трябва специално да внимавате да не препълните системата с хладилен агент. Преди да заредите системата, трябва да я проверите под налягане чрез запълване с азот без съдържание на кислород.

Системата трябва да се провери за течове след зареждането, но преди въвеждане в експлоатация. Втора проверка за течове трябва да се извърши преди напускане на обекта.

13. Извеждане от експлоатация

Преди да изпълни тази процедура, техникът задължително трябва да се запознае подробно с оборудването и всички негови особености. Препоръчвана добра практика е хладилният агент да се извлече безопасно. Преди изпълнение на процедурата трябва да се вземат проби от маслото и хладилния агент за евентуален анализ преди повторна употреба на извлечения хладилен агент. Необходимо е преди започване на работа да има електрическо захранване.

a. Запознайте се с оборудването и неговата работа.
b. Изолирайте системата от електрическата мрежа.
c. Преди да започнете процедурата, осигурете:
- Механично оборудване за товарене и разтоварване на бутилките с хладилен агент;
- Индивидуални предпазни средства за всички присъстващи, които трябва да ги използват правилно;
- Компетентно лице за контролиране на процеса на извличане на хладилния агент;
- Машина за изпълнение на операцията и бутилки, които отговарят на изискванията на съответните стандарти.

d. При възможност вакуумирайте системата.
e. Ако не е възможно вакуумиране, направете колектор, за да извличате хладилния агент едновременно от няколко части на системата.
f. Проверете дали бутилката е поставена върху везната, преди да започнете да извличате хладилния агент.
g. Включете машината за извличане и я използвайте съгласно инструкциите на нейния производител.
h. Не препълвайте бутилките. (Запълване с течност на не повече от 80% от обема).

i. Не превишавайте максималното работно налягане на бутилката, дори за кратко време.
j. След като бутилките се напълнят правилно и процедурата приключи, вземете мерки оборудването и бутилките незабавно да се изнесат от обекта и всички спирателни вентили на системата да се затворят.
k. Извлеченият хладилен агент не трябва да се зарежда в друга хладилна система, преди да се пречисти и провери.

14. Означаване

Системата трябва да се означи с етикет, който уведомява, че е изведена от експлоатация и в нея няма хладилен агент. Етикетът трябва да има дата и подпис. Погрижете се по системата да има табелки, които предупреждават за наличие на леснозапалим хладилен агент в нея.

15. Извличане на хладилния агент

При извличане на хладилния агент от системата с цел обслужване или извеждане от експлоатация, препоръчваната добра практика изисква всички хладилни агенти да се извлекат по безопасен начин. При извличане на хладилния агент в бутилки внимавайте да използвате само бутилки от подходящия вид. Погрижете се да разполагате с достатъчен брой бутилки за поемане на цялото количество хладилен агент от системата. Всички използвани бутилки трябва да са предназначени и означени за извличания хладилен агент (напр. специални бутилки за извлечен хладилен агент). Бутилките трябва да имат функциониращи изпускателен клапан и спирателен вентил. Преди започване на извличането на хладилния агент празните бутилки трябва да се вакуумират и по възможност да се охладят. Оборудването за извличане на хладилния агент трябва да е в добро работоспособно състояние и комплектовано с предназначени за него инструкции, а също така да е подходящо за извличане на леснозапалими хладилни агенти. Допълнително трябва да разполагате с функционираща и калибрирана везна. Маркучите трябва да имат съединители в добро състояние, които не позволяват изтичане на газ при свързване и разединяване. Преди включване на машината за извличане на хладилния агент проверете дали тя е в добро работоспособно състояние, обслужена е правилно и евентуалните електрически компоненти са изолирани за предотвратяване на възпламеняване в случай на изтичане на хладилен газ. При съмнение се консултирайте с нейния производител. Извлеченият хладилен агент трябва да се върне на производителя в подходяща бутилка, придружена от документ за транспортиране на отпадъци. Не смесвайте различни хладилни агенти в машината за извличане и особено в бутилките. Ако трябва да се отстрани и маслото в компресора(ите), погрижете се да го извлечете почти напълно, за да не остане в системата леснозапалим хладилен агент, разтворен в маслото. Извличането трябва да се извърши преди връщане на компресора на доставчика. За ускоряване на процеса корпусът на компресора може да се подгрява само с електрически нагреватели. След източване на маслото от системата то трябва да се изнесе по безопасен начин. При преместване или монтиране на климатика на друго място се консултирайте с опитни сервизни техници относно демонтажа и повторния монтаж на уреда. Не поставяйте електроуреди или други домакински предмети под вътрешното или външното тяло. Капеща от тялото кондензирала вода може да ги намокри и повреди. Поддържайте вентилационните отвори на уреда незакрити. Уредът трябва да се съхранява в проветриво помещение, чиито размери съответстват на размерите,

посочени за отопляваното помещение. Уредът трябва да се съхранява в помещение без постоянно наличие на открит пламък (например работещ газов уред) и източници на запалване (например работещ електрически нагревател). Необходимо е да се използват само нови механични съединители и съединения с разширяване на края на тръбата.

Органи за управление и индикация

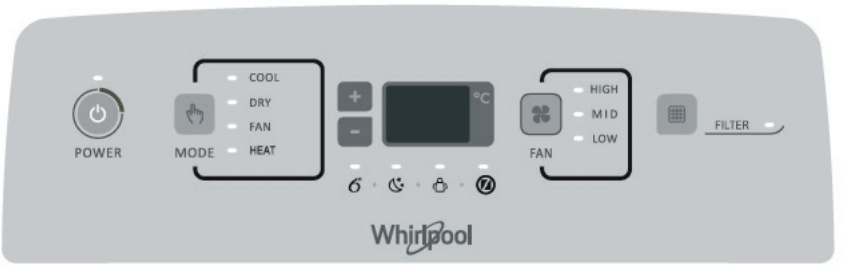

Използване на климатика

POWER

1. Натиснете бутон POWER (ЗАХРАНВАНЕ), за да включите или изключите уреда.

MODE

2. Натиснете бутон MODE (РЕЖИМ), за да изберете режима за работа в следния ред: охлаждане, намаляване на влажността, вентилация или отопление.

3. Натиснете бутон на промяна на температурата, за да зададете желаната температура.

FAN

4. Натиснете бутон FAN (ВЕНТИЛАТОР), за да изберете желаната скорост на вентилатора в следния ред: висока, средна, ниска.

Инициализиране на индикатора за почистване на филтъра

1. Когато индикаторът за нулиране на филтъра светне, извадете, почистете и сменете въздушния филтър. Вж. „Почистване на въздушния филтър".
2. След като смените филтъра за въздуха, натиснете и отпуснете бутона FILTER.

ЗАБЕЛЕЖКА: Индикаторът за почистване на филтъра светва след 360 часа работа на вентилатора. Той свети в продължение на 180 часа или докато натиснете бутон FILTER. След 180 часа индикаторът се изключва автоматично.

ВАЖНА ЗАБЕЛЕЖКА:

* При първото включване на климатика, след като е бил изключен от електрическата мрежа, той започва да работи в режим 6th Sense.
* Дисплеят на климатика показва зададената температура.
  Дисплеят показва околната температура само в режим на готовност.
* При смяна на режима на работа, когато климатикът е включен, компресорът спира за 3 до 5 минути, след което започва да работи отново.
  Ако през това време се натисне бутон, компресорът няма да започне работа 3 до 5 минути след натискане на бутона.
* В режимите за охлаждане и за намаляване на влажността компресорът и вентилаторът на кондензатора спират, когато температурата в помещението достигне зададената стойност
* В режим за вентилация температурата НЕ МОЖЕ да се задава.
* Ако климатикът е от модел, предназначен само за охлаждане, режимът за отопление НЕ работи.
* Посочените по-долу режими могат да се задават само чрез устройството за дистанционно управление.

* При прекъсване и възстановяване на електрическото захранване климатикът продължава работа с настройките, действащи в момента на прекъсване на захранването.
* В малко вероятния случай, когато уредът работи в МНОГО ВЛАЖНА атмосфера, в резервоара, намиращ се във вътрешността на уреда, започва да се събира вода. Климатикът спира, когато резервоарът за вода се напълни и извежда на дисплея код "E5", който означава, че трябва да изпразните резервоара на уреда. На гърба на уреда има пластмасов маркуч; за да източите водата, преместете уреда на подходящо място и сложете маркуча на земята.

Устройство за дистанционно управление

Поставяне на батерии в устройството за дистанционно управление

1. Вкарайте телче в отвора, леко натиснете навътре капачката на отделението за батериите и я избутайте по посока на стрелката (вж. фигурата), за да я извадите.
2. Поставете 2 броя батерии формат (1,5V) в отделението. Внимавайте за спазване на означената полярност "+" и "-".
3. Затворете капачката на отделението за батериите на устройството за дистанционно управление.

Използване на устройството за дистанционно управление на климатика

- За контролиране на климатика чрез устройството за дистанционно управление трябва да насочите устройството към приемника във вътрешното тяло, за да осигурите приемане на сигнала.
- При изпращане на команда от устройството символът мига в продължение на 1 секунда. При получаване на сигнала уредът издава звуков сигнал.

- ***Начално състояние на устройството за дистанционно управление***

При всяка смяна на батериите устройството за дистанционно управление се установява в режим отопление. Дистанционното управление на климатика в режим на отопление може да се използва за управление на охлаждането при различните модели климатици.

•Устройството може да управлява климатика от разстояние до 7 m.

Забележка: от приведените по-долу указания спазвайте тези, които са предназначени за модела на устройството, с което е доставен закупеният от вас климатик.

Описание на работата на бутоните

1. БУТОН ON OFF (ВКЛЮЧВАНЕ И ИЗКЛЮЧВАНЕ)
Чрез натискане на бутона уредът се включва и изключва.

2. БУТОН MODE (РЕЖИМ НА РАБОТА)
Използва се за задаване на режима на работа.

3. БУТОН FAN (ВЕНТИЛАТОР)
Използва се за промяна на скоростта на вентилатора в следния ред: автоматично, висока, средна, ниска.

4-5. БУТОН TEMPERATURE (ТЕМПЕРАТУРА)
Използват се за задаване на температурата в стаята. В режим с таймер се използват за задаване на времето; използват се и при сверяване на часовника.

6. БУТОН 6th SENSE
Настройва или отменя функцията 6th Sense (шесто чувство). В този режим температурата и скоростта на вентилатора са автоматично настроени според действителната стайна температура.

7. БУТОН SWING (ДВИЖЕНИЕ НА СТРУЯТА)
Спира или включва въртенето на хоризонталните насочващи жалузи и задава посоката на въздушния поток (нагоре-надолу).

8. БУТОН SLEEP (РЕЖИМ ЗА СЪН)
1) Натискането на бутона, настройва или отменя режима Sleep (Сън). Режим Sleep (Сън) може да се настройва по време на охлаждане, отопляване или изсушаване на въздуха, като тази функция ви предоставя по-комфортна среда за сън.
2) Задържането на бутона за около 3 секунди включва или изключва светлината на дисплея.

9. БУТОН AROUND U
Използва се за стартиране или отмяна на функцията „Around U". Когато натиснете този бутон, дистанционното управление предава действителната стайна температура към вътрешното тяло и уредът ще продължи работата си съгласно тази температура, за да се чувствате по-комфортно.

10. БУТОН TIMER (ТАЙМЕР)
Използва се за задаване или отмяна на часа на включване на уреда.
Използва се за задаване или отмяна на часа на изключване на уреда.

11. БУТОН SILENT (ТИХ РЕЖИМ)
Използва се за настройване или отмяна на функцията Silent (тих режим).
Натиснете бутона silent (тих режим), за да се намали нивото на шум от климатика и да създадете по-тиха и комфортна среда.
Забележка: При екстремни условия на околната среда е възможно да се забележи временно леко увеличение на шума поради нуждата от бързо достигане на комфортната температура.

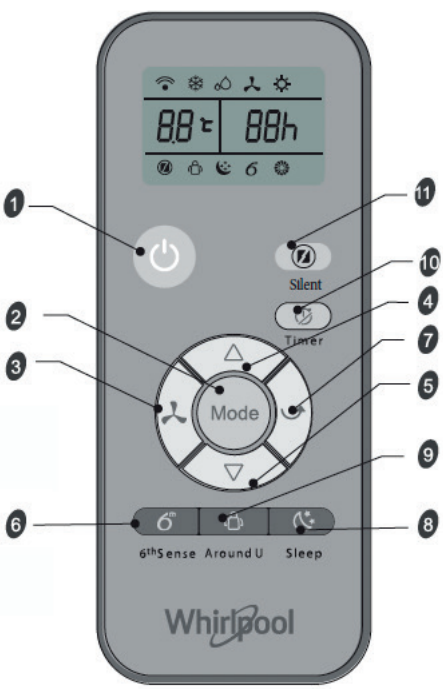

Символи на екрана на устройството за дистанционно управление

- Индикатор за режим на охлаждане
- Индикатор за режима за намаляване на влажността
- Индикатор за режим на вентилация
- Индикатор за режим за отопление
- Автоматично регулиране на скоростта на вентилатора
- Висока скорост на вентилатора
- Средна скорост на вентилатора
- Ниска скорост на вентилатора
- Индикатор 6th Sense
- Индикатор за режим за сън
- Индикатор Around U
- Индикатор за тих режим
- Индикатор за излъчване на сигнал
- Индикатор за времето на таймера
- Индикатор за зададената температура

Поддържане

Източване на водата от климатика
(Моля свържете източващия маркуч в режим на отопление, в противен случай уредът ще спре да работи след достигане на предупредителното ниво.)

1. Натиснете бутона за включване и изключване, за да изключите уреда.
2. Извадете щепсела на климатика от контакта или прекъснете захранването по друг начин.
3. Внимателно и без наклоняване преместете уреда навън или на място, където може да източите водата. След това не местете уреда преди водата да се източи напълно.
4. Махнете горната тапа.
5. Свалете маркуча за източване от скобата. Свалете тапата от края на маркуча за източване и изчакайте водата да се източи напълно.

ЗАБЕЛЕЖКА: Ако временно няма да използвате климатика, вижте раздел „Съхраняване след използване".

6. Поставете на местата им тапата на маркуча за източване и горната тапа.
7. Закрепете маркуча за източване към скобата.
8. Преместете климатика на мястото му.
9. Поставете щепсела на климатика в контакта или включете захранването.
10. Натиснете бутона за включване и изключване, за да включите климатика.

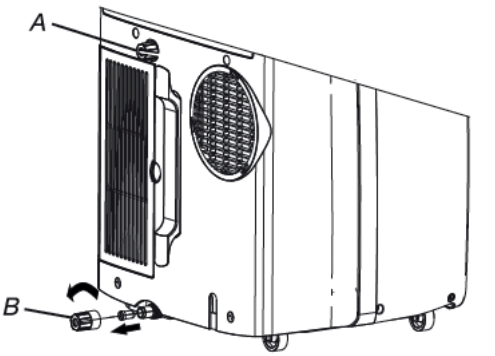

A. Горна тапа
B. Маркуч за източване на кондензиралата вода

Почистване на филтъра за въздуха

1. Натиснете бутона за включване и изключване, за да изключите уреда.
2. Отворете вратата на отделението за филтъра (разположена на гърба на климатика) и я свалете.
3. Махнете въздушния филтър от вратата.
4. Почистете филтъра с прахосмукачка. Ако филтърът е силно замърсен, измийте го с топла вода и мек миещ препарат.

ЗАБЕЛЕЖКА: Не мийте филтъра в съдомиялна машина и не използвайте
химични почистващи препарати.

5. Изчакайте филтърът напълно да изсъхне, преди да го поставите в климатика — така той ще работи с максимална ефективност.
6. Поставете филтъра за въздуха в отделението на вратата.
7. Затворете вратата на отделението за филтъра.
8. Натиснете бутона за включване и изключване, за да включите климатика.

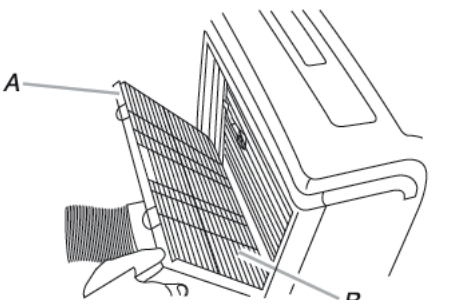

A. Врата на отделението за филтъра
B. Въздушен филтър

Почистване отвън

1. Извадете щепсела на климатика от контакта или прекъснете захранването по друг начин.
2. Извадете въздушния филтър и го почистете отделно. Вж. „Почистване на въздушния филтър".
3. Почистете отвън климатика с мека, влажна кърпа.
4. Поставете щепсела на климатика в контакта или включете захранването.
5. Натиснете бутона за включване и изключване, за да включите климатика.

Изхвърляне на батериите
За опазване на природните ресурси и стимулиране на повторното използване на материалите ви молим да отделяте батериите от другите отпадъци и да ги връщате безплатно за рециклиране чрез местната система за събиране на използвани батерии.

Съхраняване след използване

1. Източете водата (вж. „Източване на водата от климатика")
2. Включете климатика в режим само за вентилация и го оставете да работи около 12 часа, за да се изсуши.
3. Извадете от контакта щепсела на климатика.
4. Махнете гъвкавата изпускателна тръба и я съхранявайте заедно с климатика на чисто и сухо място. Вж. „Инструкции за монтиране".
5. Демонтирайте прозоречния комплект и го съхранявайте заедно с климатика на чисто и сухо място. Вж. „Инструкции за монтиране".
6. Свалете и почистете филтъра. Вж. „Почистване на въздушния филтър".
7. Почистете климатика отвън. Вж „Почистване отвън".
8. Поставете филтъра на мястото му.
9. Извадете батериите от устройството за дистанционно управление; съхранявайте устройството заедно с климатика на чисто и сухо място.

Източване на климатика (модели с режим за отопление)
ПРЕДУПРЕЖДЕНИЕ:Свържете маркуча за източване, докато работи режимът за отопление, в противен случай уредът ще спре работа, след като водата е достигнала предупредително ниво.

1. Свалете капака на основния вход за източване на отвор C.
2. Закрепете маркуча за източване към основния отвор за източване. Уверете се, че по конектора не тече вода.
3. Сложете другия край на маркуча за източване в улей за оттичане или съд. Уверете се, че този край е на по-ниско ниво от края на маркуча, свързан към тялото. Маркучът не трябва да бъде прегънат или прищипан и на пода не бива да тече вода.

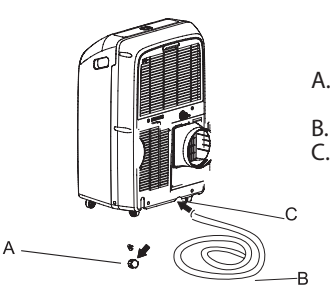

A. Капак на отвора за източване
B. Маркуч за източване
C. Основен отвор за източване

Инструкции за монтаж

Инструменти и части
Преди да започнете монтажа, се снабдете с нужните инструменти и
части. Прочетете и спазвайте инструкциите, приложени към всеки от посочените по-долу инструменти.

1. Необходими инструменти
- Отвертка с кръстат накрайник
- Трион
- Акумулаторна бормашина и свредло 3,2 mm (1/8 инча)
- Ножици
- Молив

2. Доставяни части

Фирмата доставя климатика само с един план за монтиране. Вж. „Монтиране на климатика".

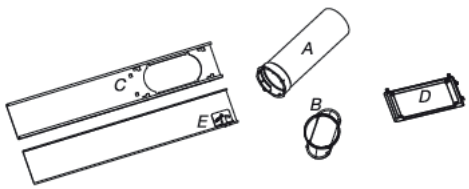

A. Гъвкава изпускателна тръба
B. Прозоречен адаптер
C. Външна плъзгаща се секция
D. Капак за предпазване от дъжд
E. Вътрешна плъзгаща се секция

Изисквания към мястото на монтиране

ЗАБЕЛЕЖКИ:
- Гъвкавата изпускателна тръба позволява климатикът да се разполага на разстояние между 23 1/2"и 67 инча (60 cm и 170 cm) от прозорец или врата.
  Уредът с допълнителен нагревател трябва да е на разстояние не по-малко от 100 cm от запалими повърхности.
  Уредът трябва да се монтира, използва и съхранява в помещение с площ на пода, по-голяма от 12 m^2 и по-високо от 2,2 m.
  Преносимият климатик е предназначен за допълнително охлаждане на определени зони от помещението.
- За осигуряване на достатъчна вентилация, разстоянието между отвора за излизащия въздух и стената или друго препятствие не трябва да е по-малко от 60 cm (23 1/2 инча).
- Не блокирайте изходния отвор за въздуха.
- Осигурете лесен достъп до заземен електрически контакт.

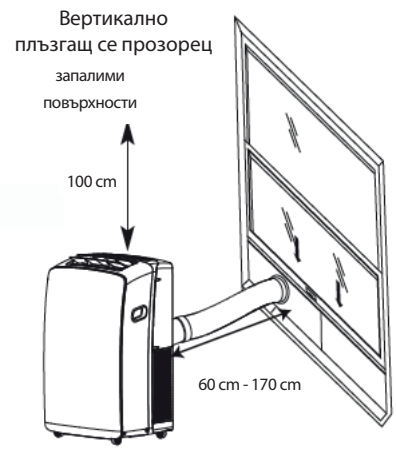

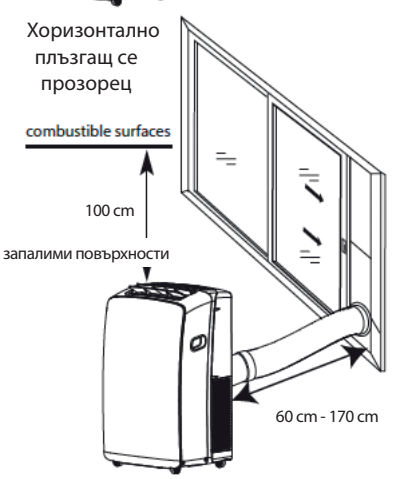

Изисквания към електрическия монтаж
- Преносимият климатик се свързва към електрическа захранваща мрежа
  220-240V / 50Hz, чрез контакт, който е заземен и защитен с предпазител 20 A.
- Препоръчва се използване на бавнодействащ стопяем предпазител или прекъсвач.
- Електрическите връзки трябва да съответстват на местните и националните нормативни изисквания към електрически инсталации и да се изпълнят от правоспособен електротехник.
  При възникнали въпроси се консултирайте с квалифициран електротехник.

Използване на захранващия кабел:
Включете захранващия кабел в заземен контакт.

ЗАБЕЛЕЖКИ:
- При повреда захранващият кабел не може да се ремонтира и трябва да се смени с нов, получен от производителя.
- Работна температура в режим "Охлаждане" 21°C - 35°C
  Работна температура в режим "Отопление" 7°C - 27°C

Подробна допълнителна информация може да изтеглите от: docs.whirlpool.eu

Инструкции за монтаж

Разопаковайте климатика
Отстранете опаковъчните материали

- Отстранете и изхвърлете или рециклирайте опаковъчните материали. Преди да включите климатика, премахнете остатъците от тиксо и лепило от повърхностите му. Разтъркайте с пръстите си малко количество течен препарат за миене на съдове върху лепилото. Избършете с кърпа с топла вода и подсушете.
- Не използвайте остри инструменти и не търкайте със спирт, запалими течности или абразивни почистващи препарати, за да премахнете остатъците от тиксо или лепило.
- Тези продукти биха могли да повредят повърхностите на климатика.
- Внимавайте, когато пренасяте климатика.

Монтиране на изпускателната тръба и адаптера

1. Придвижете климатика до избраното място, вижте "Изисквания към мястото на монтиране."
2. Сложете тръбна тапа на гъвкавата изпускателна тръба. Завъртете тръбата обратно на часовниковата стрелка, докато се закрепи здраво на мястото си.

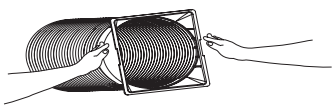

3. Прикрепете прозоречния адаптер към гъвкавата изпускателна тръба. Завъртете адаптера обратно на часовниковата стрелка, докато се закрепи здраво на мястото си.

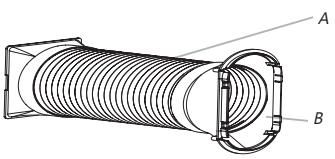

A. Гъвкава изпускателна тръба
B. Прозоречен адаптер

4. Поставете тръбната тапа в отвора на задната страна на климатика.
5. Плъзнете маркуча надолу, докато се закрепи на мястото си.

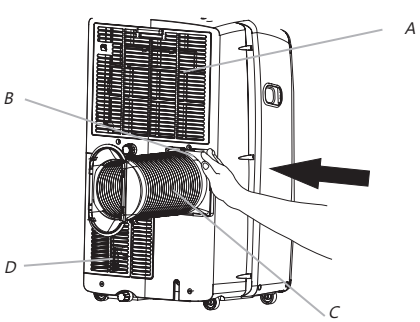

A. Входен отвор за въздух на изпарителя
B. Тръбна тапа
C. Гъвкава изпускателна тръба
D. Входен отвор за въздух на кондензатора

Инструкции за монтаж

Монтиране на прозорец

Комплектът плъзгач за прозорец е проектиран да пасва на повечето стандартни вертикални и хоризонтални прозорци. Придвижете климатика до избраното място, вижте "Изисквания към мястото на монтиране."

1. Вкарайте прозоречния адаптер в отвора върху плъзгача за прозорец.

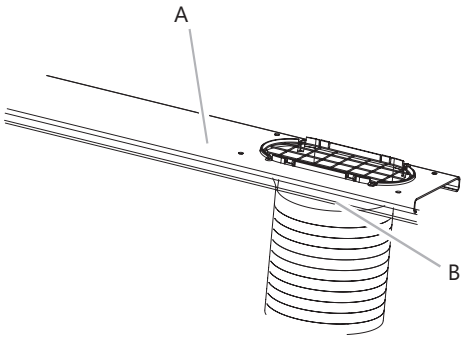

A. Комплект плъзгач за прозорец
B. Прозоречен адаптер

2. Закрепете капака за предпазване от дъжд с помощта на двете винтови уплътнения и гайките, извадени по-рано.

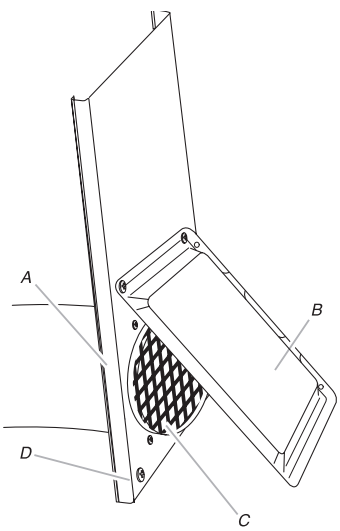

A. Изпускателен прозоречен адаптер
B. Капак за предпазване от дъжд
C. Решетка
D. Комплект плъзгач за прозорец

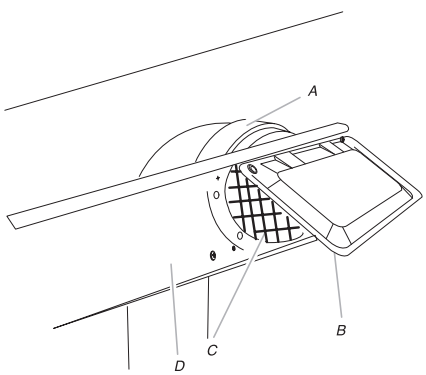

A. Изпускателен прозоречен адаптер
B. Капак за предпазване от дъжд
C. Решетка
D. Комплект плъзгач за прозорец

ЗАБЕЛЕЖКА: Отворите на плъзгача са разположени така, че да се прикрепи капакът за предпазване от дъжд както при вертикално, така и при хоризонтално монтиране.

3.Отворете прозореца.

4.Измерете отварянето на прозореца.
- Ако отварянето е твърде тясно за плъзгача, извадете вътрешната секция на плъзгача.
- Отрежете с трион вътрешната секция на плъзгача, така че да пасне на отварянето на прозореца.
- Плъзнете вътрешната секция на плъзгача във външната му секция.

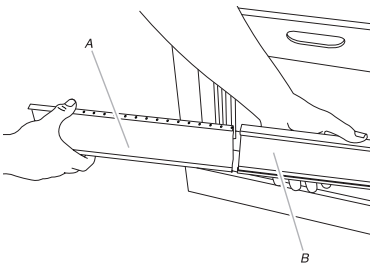

A. Вътрешна плъзгаща се секция
B. Външна плъзгаща се секция

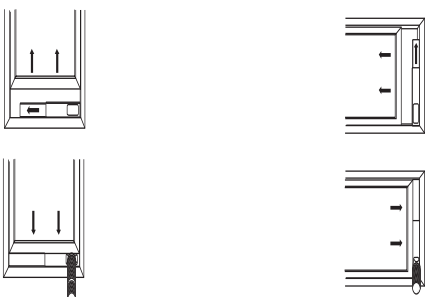

5. Поставете плъзгача в прозореца, като го разширите, така че да пасне на широчината на прозореца. Уверете се, че капакът за предпазване от дъжд се намира от външната страна на прозореца.

ЗАБЕЛЕЖКА: За монтиране на рамката на прозореца комплектът на плъзгача може да е постави вертикално, като отварянето му е от долната страна.

6. Поставете ½" винт (доставен в комплекта) в отвора във вътрешната плъзгаща се секция, която е по-близо до края на външната плъзгаща се секция на плъзгача.

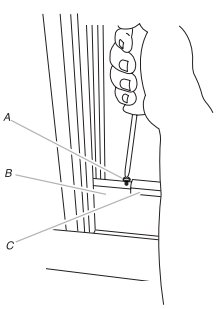

A. ½" винт (доставен в комплекта)
B. Вътрешна плъзгаща се секция
C. Външна плъзгаща се секция

7. Затворете прозореца към плъзгача, за да го закрепите.

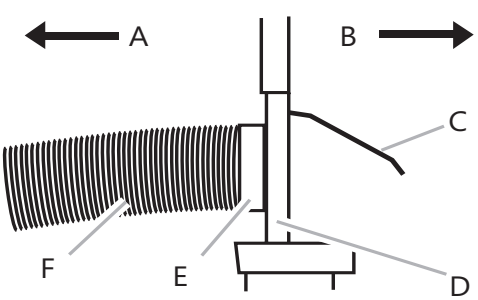

A. Към климатика
B. Навън
C. Капак за предпазване от дъжд
D. Комплект плъзгач за прозорец
E. Прозоречен адаптер
F. Гъвкава изпускателна тръба

Инструкции за монтаж

Цялостен монтаж

1. Поставете ъглови скоби върху долната и горната прозоречна рамка.
2. С помощта на $_8$" свредло пробийте водещ отвор през отвора в скобата.
3. Закрепете ъгловата скоба към прозоречната рамка с $^3/_4$" винт, за да закрепите прозореца на мястото му.

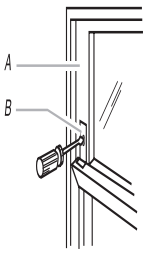

A. Горна прозоречна рамка
B. Ъглова скоба

4. Сложете монтажна пяна зад горната част на долната прозоречна рамка и към стъклото в горната част на прозореца.

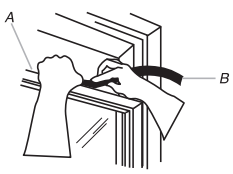

A. Горна част на долната прозоречна рамка
B. Монтажна пяна

Отстраняване на неизправности

Проблемите при използване на климатика често се дължат на лесни за отстраняване причини; проверявайте за справка приведената по-долу таблица, преди да повикате сервизните техници. Това може да ви спести време и ненужни разходи.

Проблем	Възможна причина
Климатикът не работи	• Захранващият кабел може да е изключен. Включете в заземен контакт. Вж. „Изисквания към електрическия монтаж“. • Изгорял стопяем предпазител или сработил прекъсвач. Сменете предпазителя или включете прекъсвача. Вж. „Изисквания към електрическия монтаж“. • Бутонът за включване и изключване не е натиснат. Натиснете бутона за включване и изключване. • Няма захранващо напрежение. Изчакайте възстановяване на подаването на напрежение. • Използваният бавнодействащ стопяем предпазител или прекъсвач е за неподходяща стойност на тока. Сменете с бавнодействащ стопяем предпазител или прекъсвач с подходящ ток на сработване. Вж. „Изисквания към електрическия монтаж“.
При включване на климатика стопяемият предпазител изгаря или прекъсвачът сработва	• Твърде много уреди се използват едновременно на един и същи клон от инсталацията. Изключете от контакта или преместете уреди, свързани към същия клон на инсталацията. • Опитвате да включите климатика твърде скоро след изключване. След изключване на климатика изчакайте поне 3 минути, преди да опитате да го включите отново. • Сменен режим на работа. След изключване на климатика изчакайте поне 3 минути, преди да опитате да го включите отново.
Климатикът като че ли работи твърде продължително	• Има ли отворена врата или прозорец? Дръжте вратите и прозорците затворени. • В режим за охлаждане: климатикът е в помещение с твърде много хора или в помещението работи нагревателен уред. Използвайте аспиратори при готвене и къпане и се стремете да не използвате произвеждащи топлина уреди през най-горещата част на денонощието. Преносимият климатик е предназначен за допълнително охлаждане на определени части от помещението. За охлаждане на помещение с тези размери може да е необходим по-мощен климатик. • В режим за отопление: климатикът е в много студено помещение. Преносимият климатик е предназначен за допълнително затопляне на определени части от помещението. За затопляне на помещение с тези размери може да е необходим по-мощен климатик.
Климатикът работи за кратко, но стаята не се охлажда или затопля	• Зададената температура е близка до температурата в помещението. Понижете или повишете зададената температура. Вж. „Използване на климатика“.
Климатикът показва код за грешка	• Ако на дисплея е изведен код за грешка „E5“, резервоарът за вода в уреда е пълен и трябва да го изпразните; вж. „Източване на водата от климатика“. След източване на водата може да продължите за използвате уреда. • Ако на дисплея е изведен код за грешка „E1“/„E2“/„E3“/„E6“/„E7“/„EA“, трябва да се обърнете към отдела за обслужване на клиенти.
Климатикът работи, но не охлажда/затопля	• Филтърът е замърсен или запушен от отпадъци. Почистете филтъра. • Изходът за въздуха е блокиран. Освободете отворите за издухване на въздуха. • Зададената температура е неподходяща. В режим за охлаждане: зададената температура е твърде висока. Понижете зададената температура. В режим за отопление: зададената температура е твърде ниска. Повишете зададената температура
Климатикът твърде често се включва и изключва	• Климатикът не е с подходяща мощност за съответното помещение. Проверете мощността на охлаждане/отопление на климатика. Преносимият климатик е предназначен за допълнително охлаждане/затопляне на определени части от помещението. • Филтърът е замърсен или запушен от отпадъци. Почистете филтъра. • В режим за охлаждане в помещението има силен източник на топлина или влага (готвене в открит съд, душ и др.). Използвайте аспиратор за извличане на топлината и влагата от помещението. Стремете се да не използвате произвеждащи топлина уреди през най-горещата част на денонощието. В режим за отопление околната температура е твърде висока. Не използвайте климатика, когато околната температура е твърде висока. • В такъв случай жалузите се блокират. Разположете климатика така, че жалузите да не се закриват от пердета, щори, мебели и др. • Външната температура е под 18°C. Не използвайте климатика в режим за охлаждане, когато външната температура е под 18°C.

Забележка: Ако все още има проблеми, спрете уреда и го изключете от захранването, след което се свържете с най-близкия оторизиран сервизен центъра на Whirlpool. Не опитвайте самостоятелно да премествате, ремонтирате, разглобявате или модифицирате уреда.

СЛЕДПРОДАЖБЕНО ОБСЛУЖВАНЕ

Преди да се обърнете към центъра за обслужване на клиенти:

1. Опитайте самостоятелно да отстраните проблема, като използвате информацията от раздел "Откриване и отстраняване на неизправности".
2. Изключете уреда и го включете отново, за да видите дали проблемът не е отстранен.

Ако проблемът съществува и след посочените по-горе проверки, обърнете се към центъра за обслужване на клиенти.

Моля, предоставете:

- кратко описание на неизправността;
- точното означение на модела на климатика;
- сервизния номер (номерът, изписан под думата „Service" на етикета, разположен отстрани или на дъното на вътрешното тяло);
- сервизният номер е посочен и в гаранционната книжка;
- вашия пълен адрес;
- Вашия телефонен номер.
- При необходимост от ремонт се обръщайте към **центъра за обслужване на клиенти** (гарантирано използване на оригинални резервни части и правилен ремонт).

Необходимо е да представите и оригиналната фактура за закупуване на уреда.

Неспазването на тези инструкции може да влоши безопасността и качеството на уреда.

SERVICE 0000 000 00000