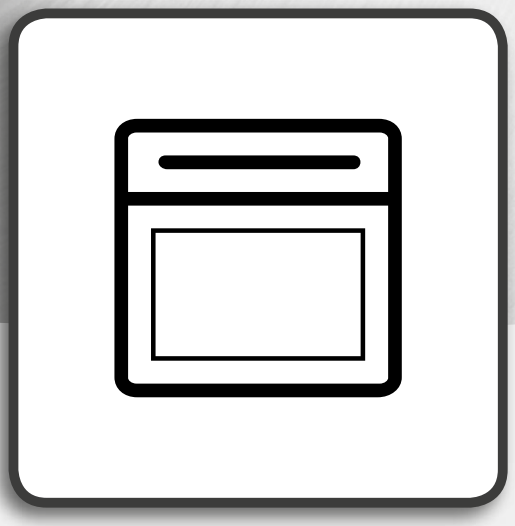

Guía de Salud y Seguridad e Instalación

ES ESPAÑOL

Guía de salud y seguridad ***3***
Guía de instalación ***6***

INSTRUCCIONES DE SEGURIDAD

ES IMPORTANTE LEER Y RESPETAR ESTAS INSTRUCCIONES

Antes de utilizar el aparato, lea atentamente estas instrucciones de seguridad.
Guárdelas para poderlas consultar en el futuro.
Estas instrucciones también están disponibles en la página web:
www.hotpoint.eu
Tanto estas instrucciones como el aparato contienen importantes advertencias de seguridad, que deben respetarse en todo momento.
El fabricante declina toda responsabilidad por el incumplimiento de estas instrucciones, por un uso inapropiado del equipo o una configuración incorrecta de los controles.

ADVERTENCIAS DE SEGURIDAD

Los niños muy pequeños (0-3 años) y los menores (3-8 años) no deben estar cerca del aparato sin supervisión constante.
Tanto los niños a partir de 8 años como las personas cuyas capacidades físicas, sensoriales o mentales estén disminuidas o que carezcan de la experiencia y conocimientos necesarios pueden utilizar este aparato si reciben la supervisión o las instrucciones necesarias para utilizarlo de forma segura y comprenden los riesgos a los que se exponen. Los niños no deberán jugar con el aparato.
Los niños no deben encargarse de la limpieza y el mantenimiento, a menos que estén supervisados.
No toque el horno durante el ciclo de pirólisis. Mantenga a los niños y a los animales alejados del horno durante y después del ciclo de pirólisis (hasta que la habitación se haya ventilado bien).
Antes de efectuar el ciclo de limpieza es necesario eliminar el exceso de suciedad del interior del horno.
ADVERTENCIA: El equipo y sus partes accesibles alcanzan altas temperaturas durante el uso, los niños menores de 8 años deben mantenerse alejados, a menos que estén bajo supervisión constante.
ADVERTENCIA: No toque los elementos calientes ni las superficies calientes, corre el riesgo de quemarse.
Mantenga los paños y otros materiales inflamables alejados del equipo, hasta que todos los componentes se hayan enfriado por completo.
No deje el aparato desatendido durante el secado de alimentos.
El aceite y la grasa sobrecalentados pueden arder con facilidad. Preste atención al horno siempre que cocine alimentos ricos en grasa, aceite o cuando añada alcohol (por ej. ron, coñac, vino), existe riesgo de incendio.
Utilice guantes adecuados para sacar las bandejas y los accesorios del horno cuando esté caliente. Al final de la cocción, tenga cuidado al abrir la puerta y deje salir gradualmente el aire o vapor caliente antes de acceder al aparato.
No obstruya las salidas de ventilación de la parte delantera del horno.
Si el equipo está capacitado para utilizar la sonda, utilice solamente una sonda de temperatura recomendada para este horno.

USO PERMITIDO

Este equipo es exclusivamente para uso doméstico, el uso profesional no está permitido.
No utilice el electrodoméstico al aire libre.
No guarde sustancias explosivas ni inflamables como frascos de aerosoles dentro del equipo, ni utilice ni guarde gasolina u otras sustancias inflamables dentro o cerca del mismo: si el electrodoméstico se enciende de manera accidental podría producirse un incendio.
PRECAUCIÓN: El aparato no está diseñado para su uso con un temporizador externo o un sistema de mando a distancia.
No se admite ningún otro uso (p. ej.: calentar habitaciones).

INSTALACIÓN

La instalación y las reparaciones debe realizarlas un técnico cualificado, según las instrucciones del fabricante y de conformidad con la normativa local. No realice reparaciones ni sustituya piezas del aparato a menos que así se indique específicamente en el manual del usuario.
Los niños no deben llevar a cabo el proceso de instalación.
Mantenga a los niños alejados durante la instalación. Mantenga todos los materiales de embalaje (bolsas de plástico, piezas de poliestireno, etc.) fuera del alcance de los niños durante y después de instalar el aparato.
La manipulación e instalación del electrodoméstico la deben realizar dos o más personas.
Utilice guantes de protección para desembalar e instalar el equipo.
Tras desembalar el aparato, compruebe que no ha sufrido daños durante el transporte. Si observa algún problema, póngase en contacto con el distribuidor o con el Servicio Postventa más cercano.
El electrodoméstico debe desconectarse de la red eléctrica antes de efectuar cualquier operación de instalación.
Durante la instalación, compruebe que el electrodoméstico no provoca daños en el cable de alimentación.
No active el aparato hasta haberlo instalado por completo.
Realice todas las tareas de corte

del armario antes de instalar el aparato en el alojamiento y retire por completo todas las virutas de madera y el serrín.
Después de la instalación, la base del aparato no debe ser accesible.
No obstruya el espacio mínimo entre la encimera y el borde superior del horno.
No quite el horno de la base de poliestireno hasta el momento de la instalación.

CABLEADO ELÉCTRICO

Para que la instalación sea conforme a las normas de seguridad vigentes se requiere un interruptor omnipolar con una distancia mínima de 3 mm y que el aparato esté conectado a tierra.
Si el aparato tiene instalado un enchufe que no es apto para la toma de corriente, póngase en contacto con un técnico cualificado.
El cable de alimentación debe ser suficientemente largo para permitir la conexión del aparato, una vez empotrado en el mueble, a la red eléctrica. No tire del cable de alimentación.
Si el cable de conexión a la red está dañado, deberá sustituirse por otro igual. El cable de conexión a la red solo puede ser sustituido por un técnico cualificado siguiendo las instrucciones del fabricante y la normativa de seguridad vigente. Póngase en contacto con un centro de asistencia técnica autorizado.
Por aparatos con enchufes instalados, si el aparato tiene instalado un enchufe que no es apto para la toma de corriente, póngase en contacto con un técnico cualificado.
No utilice alargadores, regletas ni adaptadores.
No ponga en marcha el aparato si tiene un cable de alimentación o un enchufe estropeados, si no funciona correctamente, o si ha sufrido daños o caídas.
Mantenga el cable alejado de superficies calientes.
Una vez terminada la instalación, los componentes eléctricos no deberán quedar accesibles para el usuario.
No toque el electrodoméstico con partes del cuerpo húmedas y no lo utilice con los pies descalzos.
La placa de datos se encuentra en el borde frontal del horno (visible con la puerta del horno abierta).
En caso de sustitución del cable, utilice solamente cables de los siguientes tipos:
H05 RR-F 3 x 1,5 mm2.
Debe ser posible desconectar el electrodoméstico de la alimentación eléctrica desconectándolo si el enchufe está accesible o mediante un interruptor omnipolar accesible instalado antes del enchufe, de conformidad con las normativas de seguridad vigentes en materia de electricidad.

LIMPIEZA Y MANTENIMIENTO

Utilice guantes de protección para la limpieza y el mantenimiento.
El equipo debe desconectarse de la red eléctrica antes de efectuar cualquier operación de mantenimiento.
No utilice aparatos de limpieza con vapor.
ADVERTENCIA: Asegúrese de que el electrodoméstico está apagado antes de sustituir la bombilla para evitar descargas eléctricas.
No utilice limpiadores abrasivos ni raspadores metálicos con bordes afilados para limpiar el cristal de la puerta ya que podrían arañar la superficie, lo que puede provocar que el cristal se rompa.
Antes de realizar operaciones de limpieza o mantenimiento, asegúrese de que se ha enfriado el aparato.
Si el horno está instalado debajo de una placa, asegúrese de que, durante el ciclo de limpieza automática (pirólisis), los quemadores o placas eléctricas estén apagados.
Antes de activar la función pirolítica, retire todos los accesorios del horno, incluidas las rejillas laterales.

PROTECCIÓN DEL MEDIO AMBIENTE

ELIMINACIÓN DEL MATERIAL DE EMBALAJE

El material de embalaje es 100% reciclable y está marcado con el símbolo de reciclaje .
Por lo tanto, deberá desechar las diferentes piezas del embalaje de forma responsable, respetando siempre las normas locales sobre residuos.

ELIMINACIÓN DE LOS ELECTRODOMÉSTICOS

Cuando deseche el electrodoméstico, haga que resulte inutilizable cortando el cable de alimentación y retirando las puertas y las baldas (si las hubiera) para que los niños no puedan trepar por el interior y quedar atrapados.
Este aparato ha sido fabricado con material reciclable o reutilizable.
Debe desecharse de acuerdo con la normativa local al respecto.
Para obtener información más detallada sobre el tratamiento, recuperación y reciclaje de aparatos eléctricos domésticos, póngase en contacto con las autoridades locales, con el servicio de recogida de residuos urbanos, o con la tienda en la que adquirió el aparato.
Este aparato lleva la marca de conformidad con la Directiva europea 2012/19/EU relativa a los residuos de aparatos eléctricos y electrónicos (RAEE).
Al garantizar la correcta eliminación de este producto, ayudará a evitar posibles consecuencias negativas para el medio ambiente y la salud de las personas, que podrían derivarse de una eliminación inadecuada del producto.
El símbolo

que se incluye en el producto o en la documentación que lo acompaña indica que no puede tratarse como un residuo doméstico, sino que debe entregarse en un punto de recogida adecuado para el reciclado de aparatos eléctricos y electrónicos.

CONSEJOS PARA AHORRAR ENERGÍA

Precaliente el horno solamente si así se especifica en la tabla de tiempos de cocción o en la receta.
Utilice fuentes de horno lacadas o esmaltadas oscuras, ya que absorben mejor el calor.
Apague el horno 10/15 minutos antes del tiempo de cocción fijado.
Los alimentos que requieren una cocción prolongada se siguen cocinando incluso después del apagado del horno.
Ciclo económico (LIMP. PIRO EXPRESS/ECO): consume aproximadamente un 25% menos que el ciclo pirolítico estándar. Actívelo de manera periódica (después de cocinar carne al menos 2 o 3 veces seguidas). Ciclo estándar (PYRO): adecuado para limpiar el horno cuando está muy sucio.

DECLARACIÓN DE CONFORMIDAD

Este electrodoméstico se ha diseñado, fabricado y distribuido de acuerdo con las normas de seguridad de las directivas de la CE: 2006/95/CE, 2004/108/CE, 93/68/EEC y 2011/65/EU (Directiva RoHS).
Este aparato, preparado para el contacto con alimentos, es conforme con la normativa europea 1935/2004/CE.
Este aparato cumple los requisitos de diseño ecológico de los Reglamentos europeos nº 65/2014 y nº 66/2014 de conformidad con la Norma europea EN 60350-1

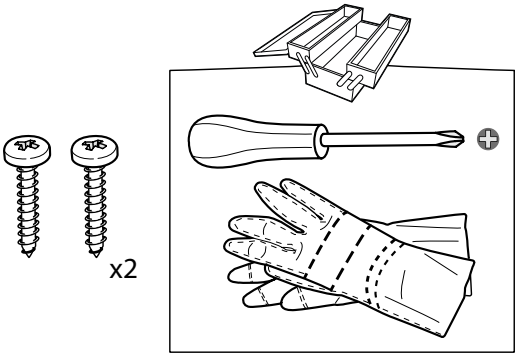
x2

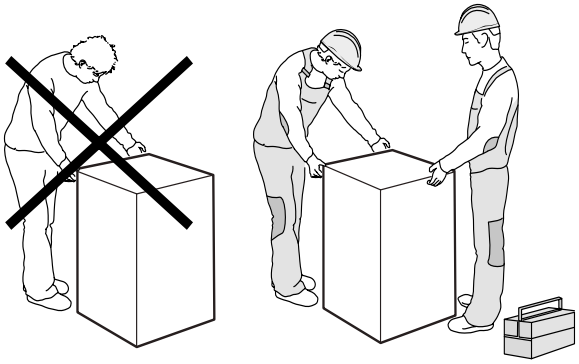

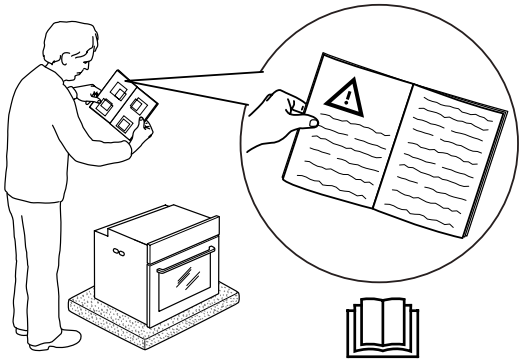

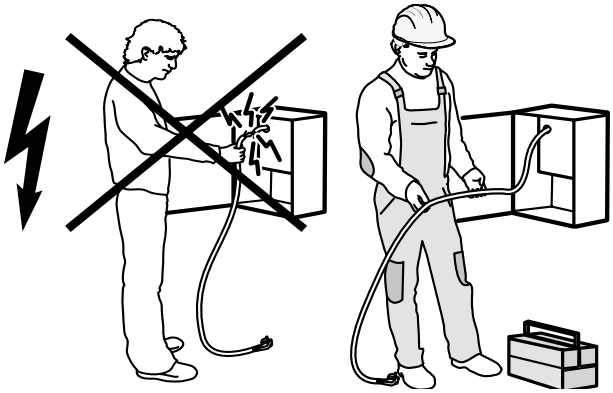

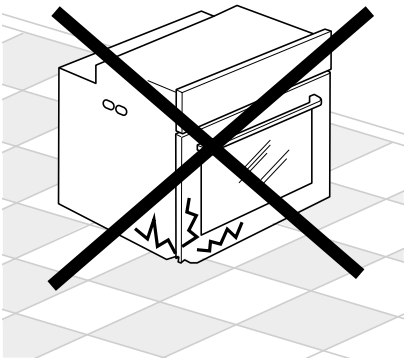

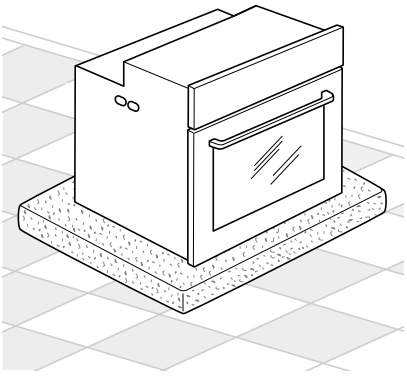

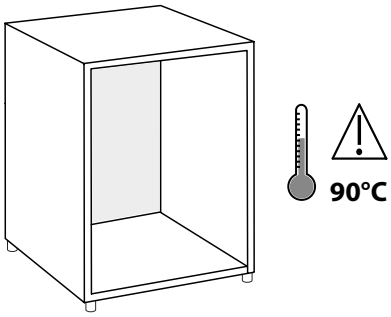
90°C

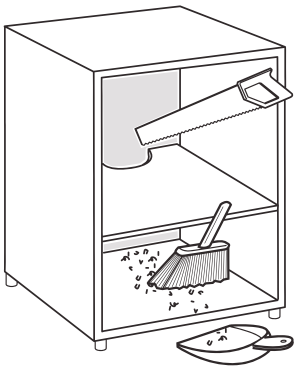

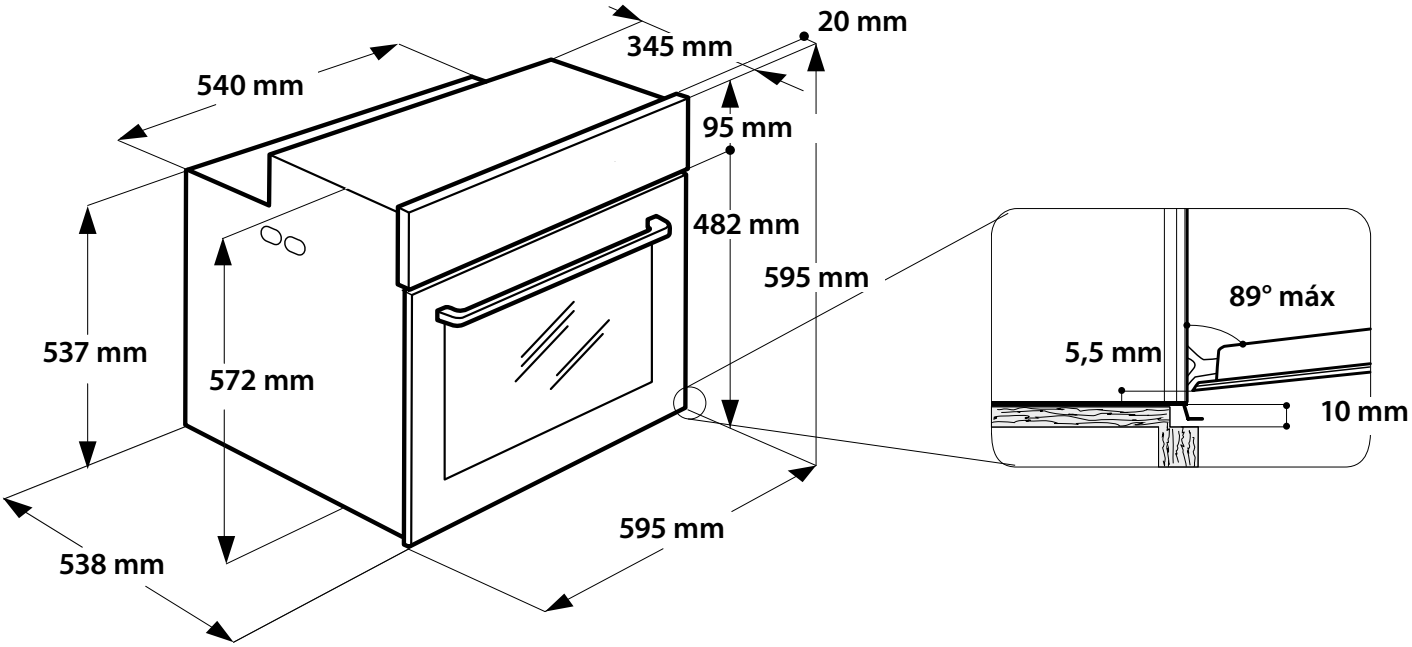
20 mm
345 mm
540 mm
95 mm
482 mm
595 mm
537 mm
572 mm
538 mm
595 mm
89° máx
5,5 mm
10 mm

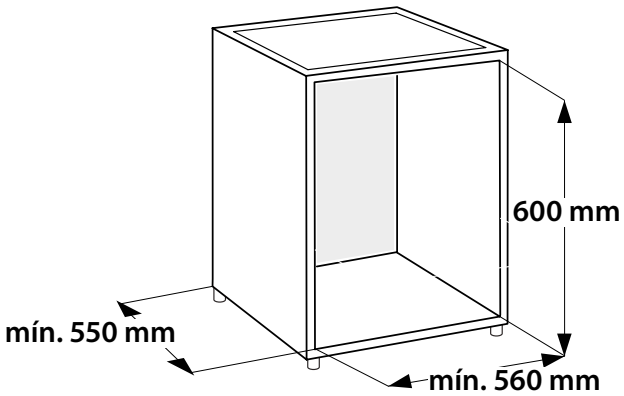
600 mm
mín. 550 mm
mín. 560 mm

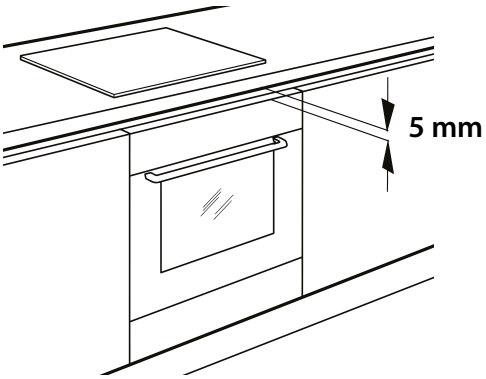
5 mm

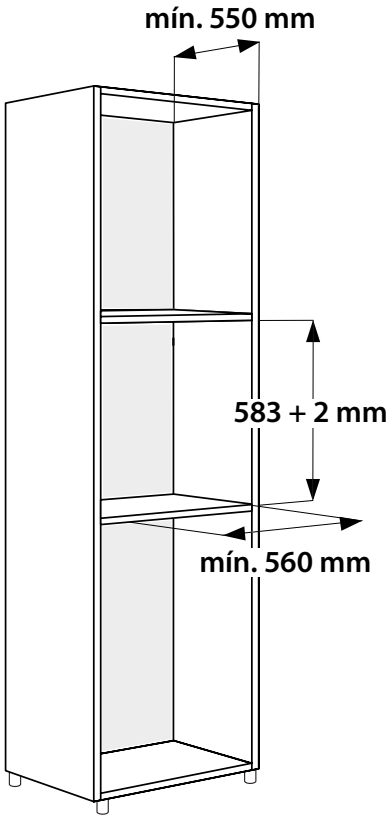
mín. 550 mm
583 + 2 mm
mín. 560 mm

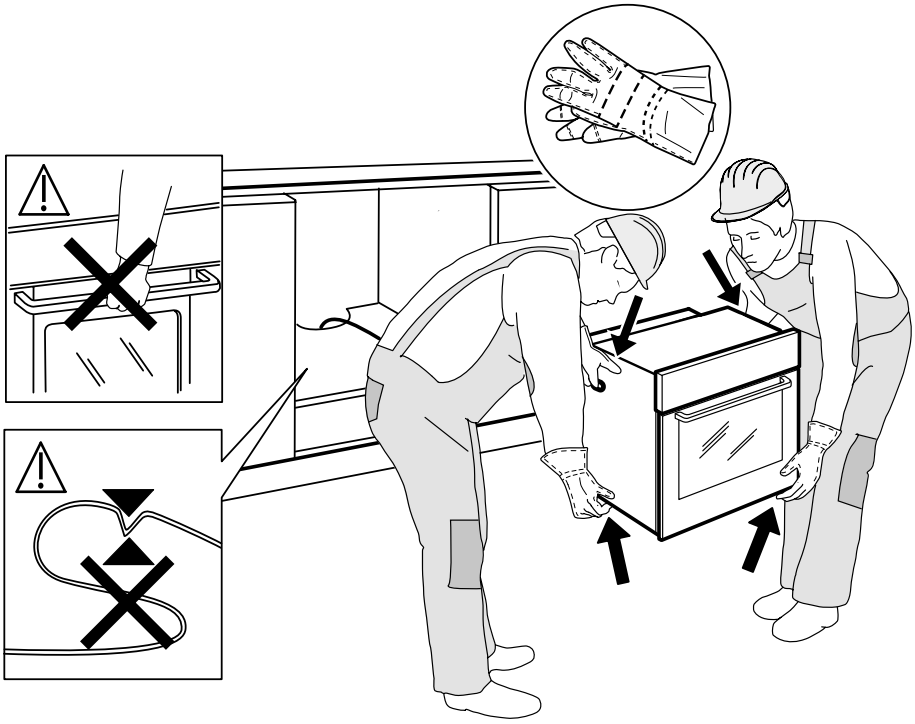

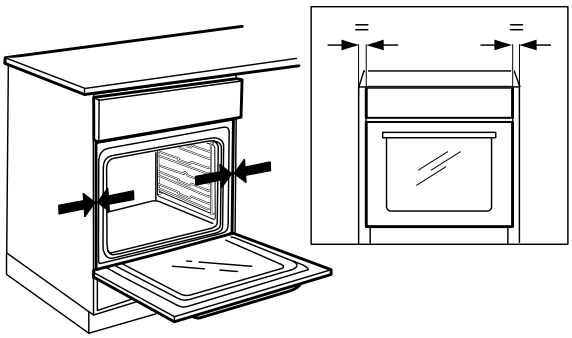

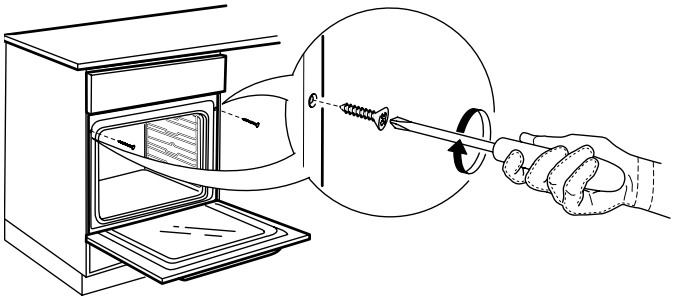

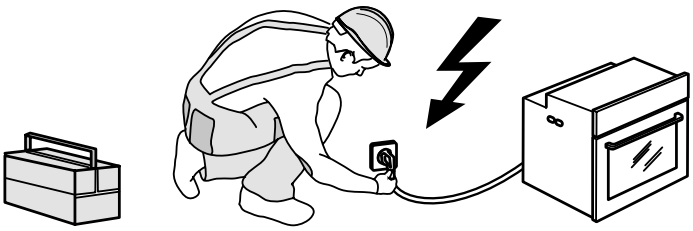

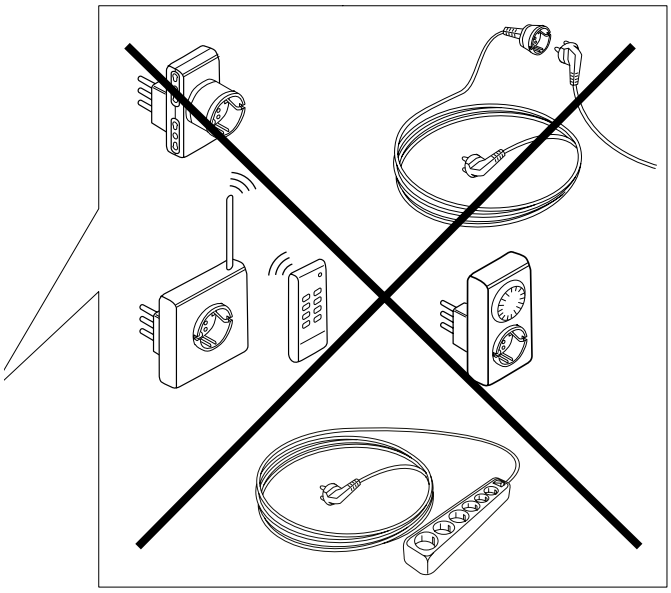

400010849878

Impreso en Italia