KIITOS SIITÄ, ETTÄ OSTIT INDESIT-TUOTTEEN

Täyden tuen saamiseksi on tuote rekisteröitävä osoitteessa **www.indesit.com/register**

Lue turvallisuusohjeet huolellisesti läpi ennen laitteen käyttöä.
Kuljetuspultit on ehdottomasti poistettava ennen pesukoneen käyttöönottoa. Katso niiden irrotusta koskevat tarkemmat ohjeet asennusoppaasta.

OHJAUSPANEELI

1. ON/OFF-painike
2. START/PAUSE-painike ja -merkkivalo
3. KÄYNNISSÄ OLEVA VAIHEEN merkkivalot
4. LUUKKU LUKOSSA -merkkivalo
5. VIIVÄSTETTY KÄYNNISTYS -painike ja merkkivalot
6. LISÄTOIMINTOJEN painikkeet ja merkkivalot
7. PAINIKKEIDEN LUKITUS painike ja merkkivalo
8. LINKOUS nappula ja merkkivalo
9. LÄMPÖTILA nappula ja merkkivalo
10. OHJELMIEN NAPPULA

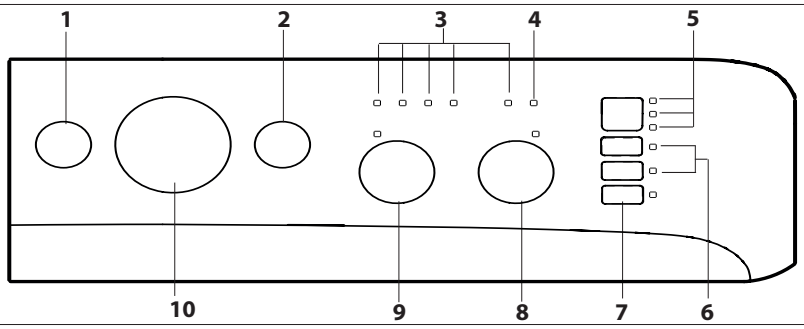

OHJELMATAULUKKO

Enimmäistäyttömäärä 7 kg
Ottoteho off-tilassa 0,5 W / päälle jätettynä -tilassa 8 W

	Ohjelma	Lämpötila		Linkouksen maksimi (kierrosta)	Enimmäis-täyttömäärä (kg)	Kesto (t:min)	Pesuaineet ja lisäaineet			Suositeltu pesuaine		Jäämäkosteus % (**)	Energian kulutus kWh	Kok.vesimäärä litraa	Pyykkien lämpötila °C
		Asetus	Väli				Esipesu 1	Pesu 2	Huuhteluaine 3	Jauhe	Neste				
1	**Mix värilliset**	40°C	❄ – 40°C	1000	7	0:59	–	●	○	–	✔	–	–	–	–
2	**Puuvilla**	60°C	❄ – 60°C	1000	7	0:59	–	●	○	✔	✔	–	–	–	–
3	**Puuvilla**	40°C	❄ – 40°C	1200	7	0:45	–	●	○	–	✔	–	–	–	–
4	**Puuvilla**	30°C	❄ – 30°C	1200	3,5	0:30	–	●	○	–	✔	73	0,19	31	27
5	**Synteettiset**	30°C	❄ – 30°C	1000	4	0:59	–	●	○	–	✔	–	–	–	–
6	**Silkki/Hienopesu**	30°C	❄ – 30°C	600	1,5	0:59	–	●	○	–	✔	–	–	–	–
7	**Villa**	40°C	❄ – 40°C	800	1,5	0:59	–	●	○	–	✔	–	–	–	–
8	**Pikapesu**	20°C	❄ – 20°C	1200	1,5	0:15	–	●	○	–	✔	–	–	–	–
9	**Puuvilla (2)**	40°C	❄ – 60°C	1400	7	3:40	–	●	○	✔	✔	50	0,98	75	45
10	**Synteettiset (3)**	40°C	❄ – 60°C	1200	4	2:55	–	●	○	✔	✔	35	0,86	60	43
11	**Valkoinen puuvilla**	60°C	❄ – 90°C	1400	7	2:30	●+90°	●	○	✔	✔	52	1,36	75	55
12	**Urheilu**	30°C	❄ – 30°C	600	3,5	0:55	–	●	○	–	✔	–	–	–	–
13	**20°C**	20°C	❄ – 20°C	1400	7	1:50	–	●	○	–	✔	52	0,16	64	22
14	**Eco 40-60 (1)**	40 °C	40°C	1351	7	3:25	–	●	○	✔	✔	53	1,04	48	38
				1351	3,5	2:40	–	●	○	✔	✔	53	0,68	45	36
				1351	2	2:10	–	●	○	✔	✔	53	0,52	39	36
15	**Huuhtelu + Linkous**	–	–	1400	7	0:55	–	–	○	–	–	–	–	–	–
16	**Linkous + Vedenpoisto ***	–	–	1400	7	0:10	–	–	–	–	–	–	–	–	–

● Tarvittava annostelu ○ Valinnainen annostelu

Näytöllä tai ohjekirjassa osoitettu jakson kestoaika on arvio, joka on laskettu perusolosuhteiden mukaisesti. Todellinen aika saattaa vaihdella riippuen useista eri tekijöistä kuten tulevan veden lämpötila ja paine, ympäristön lämpötila, pesuaineen määrä, lastin määrä ja tyyppi, lastin tasapainoisuus, valitut lisätoiminnot. Muille kuin Eco 40-60 ohjelmille annettavat arvot ovat viitteellisiä.

1) Eco 40-60 - Testipesuohjelma eurooppalaisen ekosuunnitteludirektiivin mukaisesti 2019/2014. Tehokkain ohjelma energian ja veden kulutuksen osalta normaalilikaisen puuvillapyykin pesuun.

Kaikille testauslaitoksille:
2) Pitkä puuvillaohjelma: aseta ohjelma 9 ja lämpötilaksi 40 °C.
3) Pitkä synteettinen ohjelma: aseta ohjelma 10 ja lämpötilaksi 40 °C.

* Kun valitaan ohjelma 16 ja suljetaan pois linkous, kone suorittaa vain vedenpoiston.

** Ohjelman loppumisen ja valittavissa olevalla maksiminopeudella tapahtuvan linkouksen jälkeen, ohjelman oletusasetuksessa.

Huomautus: OHJELMATAULUKKO Eco 40-60 ohjelmalle näytetään mahdollinen enimmäislinkousnopeus.

TUOTTEEN KUVAUS

1. Työtaso
2. Pesuainelokerikko
3. Ohjauspaneeli
4. Kahva
5. Luukku
6. Vedenpoistopumppu (jalustalevyn takana)
7. Jalustalevy (irrotettava)
8. Säädettävät jalat (2)

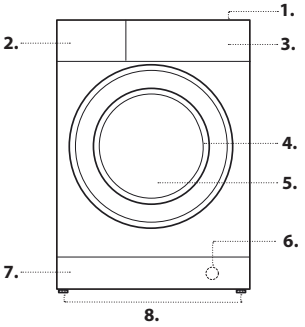

PESUAINELOKERIKKO

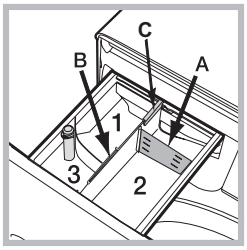

Kaukalo 1: Pesuaine esipesua varten (jauheena.
Kaukalo 2: Pesuaine varsinaista pesua varten (jauheena tai nesteenä)
Mikäli käytetään nestemäistä pesuainetta, suositellaan käyttämään toimitettua seinämää **A** oikeaa annostelua varten.
Jauhemaista pesuainetta varten aseta seinämä uudelleen koloon **B**.
Kaukalo 3: Lisäaineet (huuhteluaine, jne.)
Huuhteluaineen määrä ei saa ylittää keskitapissa näkyvää "max"-tasoa.

! Käytä jauhemaista pesuainetta, joka sopii valkoisille puuvillapyykeille, esipesuun ja pesuun yli 60°C:en lämpötiloissa.
! Noudata pesuainepakkauksen ohjeita.
! Lokerikon poistamiseksi paina vipua **C** ja vedä se ulospäin.

OHJELMAT

Noudata vaatteiden pesusymboleissa osoitettuja suosituksia. Symbolissa osoitettu arvo on vaatteen pesuun suositeltu enimmäislämpötila.

Mix värilliset
eri materiaalien ja värien pesemiseksi yhdessä.
Puuvilla 60°
Jakson avulla voidaan pestä lähinnä valkoisia puuvillapyykkejä. Voidaan käyttää myös jauhemaista pesuainetta.
Puuvilla 40°
Lyhyt jakso herkkien puuvillapyykkien pesuun.
Puuvilla 30°
Lyhyt jakso, jonka avulla voidaan pestä sekaisin puuvillatuotteita ja synteettisiä kuituja sekä valkoisia ja värillisiä pyykkejä.
Synteettiset 30°
Keskilikaisten synteettisten kuitujen (kuten polyesteri, polyakryyli, viskoosi ym.) tai puuvillasekoitteiden pesuun.
Silkki/Hienopesu
Kaikkien silkki- ja herkkien esineiden pesuun. Suositellaan käyttämään erityistä herkkien tuotteiden pesuun soveltuvaa pesuainetta.
Villa
Ohjelmalla 7 voidaan pestä pesukoneessa kaiken tyyppisiä villatuotteita, myös merkinnällä "vain käsipesuun" varustettuja vaatteita. Parhaan tuloksen saavuttamiseksi käytä erityistä villapesuainetta äläkä ylitä täyttömäärää 1,5 kg.
Pikapesu
Ohjelma raikastaa vaatteet vain 15 minuutissa.
Puuvilla 40°-60°
Pyyhkeiden, alusvaatteiden, pöytäliinojen ym. kestävien keskilikaisten tai likaisten puuvilla- ja pellavakankaiden pesuun.
Synteettiset 40°-60°
Erityisesti synteettisten tekstiilien pesuun. Erittäin likaisten pyykkien tapauksessa voidaan lämpötilaa nostaa jopa 60°:een ja käyttää myös jauhemaista pesuainetta.
Valkoinen puuvilla
Erittäin likainen kestävä kirjo- ja valkopyykki.
Urheilu
On suunniteltu hieman likaisten urheiluvaatteiden pesua varten (verryttelyasut, sukat, jne.); parhaan pesutuloksen saamiseksi suositellaan, että et ylitä enimmäistäyttömäärää, joka osoitetaan "Ohjelmataulukko". Suositellaan käyttämään nestemäistä pesuainetta, käytä puolitäytölle sopivaa annostelua.
20°C
Hieman likaisten puuvillavaatteiden pesuun, lämpötilassa 20 °C.
Eco 40-60
Sopii käytettäväksi pestäessä samassa ohjelmassa normaalilikaisia puuvillavaatteita, joille suositellaan pesulämpötilaksi 40 °C tai 60 °C. Tämä on peruspuuvillaohjelma ja se on tehokkain ohjelma veden ja energian kulutuksen osalta.
Huuhtelu + Linkous
On suunniteltu huuhtelua ja linkousta varten.
Linkous + Vedenpoisto
On suunniteltu linkousta ja vedenpoistoa varten.

MERKKIVALOT

Merkkivalot antavat tärkeitä tietoja. Ne ilmoittavat muun muassa:

Viivästetty käynnistys
Jos on kytketty päälle toiminto"Viivästetty käynnistys", ohjelman käynnistämisen jälkeen voidaan nähdä vilkkuva merkkivalo, joka vastaa valittua viivästystä:

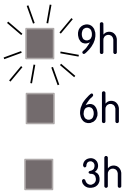

Ajan kuluessa ilmoitetaan jäljellä oleva viivästysaika vastaavan merkkivalon vilkkumisella.

Valitun viivästysajan kuluttua loppuun asetettu ohjelma käynnistyy.

Käynnissä oleva vaiheen merkkivalot
Sen jälkeen kun on valittu ja käynnistetty haluttu pesuohjelma, merkkivalot syttyvät peräkkäisessä järjestyksessä osoittaen etenemisvaiheen.

Pesu
Huuhtelu
Linkous
Vedenpoisto
Pesun loppu

LUUKKU LUKOSSA MERKKIVALO

Palava symboli osoittaa, että luukku on lukittu. Vältä vahingot odottamalla, että symboli sammuu ennen kuin luukku avataan.
Avaa luukku jakson ollessa käynnissä painamalla START/PAUSE-painiketta, jos symboli ei pala, luukku voidaan avata.

ENSIMMÄINEN KÄYTTÖKERTA

Asennuksen jälkeen ennen varsinaista käyttöä suorita yksi pesujakso pesuaineen kanssa ilman pyykkejä asettaen ohjelma "Automaattinen puhdistus".

PÄIVITTÄINEN KÄYTTÖ

Valmistele pyykit noudattaen luvun "SUOSITUKSIA JA EHDOTUKSIA".
- Käynnistä pyykinpesukone painamalla ON/OFF-painiketta. Kaikki merkkivalot syttyvät muutamaksi sekunniksi ja sitten valitun ohjelman asetuksia vastaavat merkkivalot jäävät palamaan ja merkkivalo START/PAUSE vilkkuu.
- Avaa luukkuovi. Laita pyykit koneeseen varoen ylittämästä ohjelmataulukossa osoitettua täyttömäärää.
- Vedä lokerikko ulos ja kaada pesuaine asianmukaisiin kaukaloihin kuten kuvataan luvussa "Pesuainelokerikko".
- Sulje luukku.
- Valitse OHJELMIEN nappulalla haluttu pesuohjelma.
- Aseta pesulämpötila.
- Aseta linkousnopeus.
- Valitse halutut lisätoiminnot.

OHJELMAN KÄYNNISTYS
Paina START/PAUSE-painiketta.
Laite lukitsee luukun (-symboli päällä) ja rumpu alkaa pyöriä. Oven lukitus avataan (-symboli pois) ja sitten se lukitaan uudelleen (-symboli päällä) jokaisen pesuohjelman valmisteluvaiheessa. "Naksahtava" ääni kuuluu luukun lukitusmekanismiin. Vettä alkaa tulla rumpuun ja pesuvaihe käynnistyy, kun luukku on lukittu.

OHJELMAN ASETTAMINEN TAUKOTILAAN

Aseta pesuohjelma taukotilaan painamalla START/PAUSE-painiketta ja merkkivalo vilkkuu meripihkan värisenä. Jos symboli ei pala, luukku voidaan avata. Käynnistä pesuohjelma uudelleen sen keskeytyskohdasta painamalla uudelleen START/PAUSE-painiketta.

AVAA LUUKKU, JOS TARPEEN

Ohjelman käynnistymisen jälkeen symboli syttyy osoittaen, ettei luukkua voida avata. Luukku pysyy lukittuna niin kauan kuin pesuohjelma on käynnissä. Avaa luukku ohjelman ollessa käynnissä, jos esimerkiksi haluat lisätä tai ottaa pois pyykkejä, painamalla START/PAUSE-painiketta laittaen se taukotilaan. Merkkivalo vilkkuu meripihkan värisenä. Jos symboli ei pala, luukku voidaan avata. Jatka ohjelmaa painamalla uudellaan START/PAUSE-painiketta.

KÄYNNISSÄ OLEVAN PESUOHJELMAN VAIHTO

Muuta käynnissä oleva ohjelma laittamalla pyykinpesukone taukotilaan painamalla START/PAUSE-painiketta (vastaava merkkivalo vilkkuu meripihkan värisenä). Valitse siten haluttu jakso ja paina uudelleen START/PAUSE-painiketta.
! Jos halutaan peruuttaa jo käynnistetty jakso, paina pitkään ON/OFF-painiketta. Jakso keskeytetään ja kone sammuu.

OHJELMAN LOPPU

Ohjelman lopussa syttyy merkkivalo ja kun merkkivalo sammuu, luukku voidaan avata. Avaa luukku ja sammuta kone. Jos et paina ON/OFF -painiketta, pesukone sammuu automaattisesti noin 10 minuutin kuluttua. Sulje vesihana, avaa luukku ja tyhjennä pesukone. Jätä luukku auki, jotta rumpu pääsee kuivumaan.

LISÄTOIMINTOJEN

- Jos valittu lisätoiminto ei sovi yhteen asetetun ohjelman kanssa, merkkivalo vilkkuu ja lisätoiminto ei kytkeydy päälle.
- Jos valittu lisätoiminto ei ole yhteensopiva toisen aiemmin asetetun lisätoiminnon kanssa, tästä ilmoitetaan merkkivalon vilkkumisella sekä äänimerkillä (3-kertainen) ja aktivoidaan vain jälkimmäinen, aktivoidun lisätoiminnon merkkivalo syttyy.

Viivästetty käynnistys
Esivalitun ohjelman viivästetyn käynnistyksen asettamiseksi paina vastaavaa painiketta, kunnes saavutetaan haluttu viivästysaika (3h-6h-9h). Painikkeen neljännellä painalluksella lisätoiminto menee pois päältä. Painikkeen START/PAUSE painamisen jälkeen viivästysaikaa voidaan muuttaa ainoastaan vähentämällä sitä, kunnes asetettu ohjelman käynnistyy.
Ylimääräinen huuhtelu
Valittaessa tämä lisätoiminto lisätään huuhtelun tehokkuutta ja varmistetaan pesuaineen paras mahdollinen poistaminen. Tämä on tärkeää erityisesti herkkäihoisille.
Helppo silittää
Valittaessa tämä lisätoiminto, pesua ja linkousta muutetaan siten, että vähennetään ryppyjen muodostumista.
Lämpötila
Jos halutaan muokata lämpötilaa, käännä LÄMPÖTILAN nappulaa ja lämpötilaa voidaan vähentää kylmäpesuun saakka.
Huomautus: Jos asetettu arvo on yhteensopiva valitun ohjelman kanssa, nappulan merkkivalo palaa kiinteänä, muussa tapauksessa se vilkkuu ja voit kuulla äänimerkin (3 piippausta).
Kone estää automaattisesti valitun ohjelman enimmäislämpötilaa korkeamman lämpötilan asettamisen.
Linkous
Jos halutaan muokata linkousnopeutta, käännä LINKOUKSEN nappulaa, sitä voidaan vähentää aina sen poissulkemiseen saakka.
Huomautus: Jos asetettu arvo on yhteensopiva valitun ohjelman kanssa, nappulan merkkivalo palaa kiinteänä, muussa tapauksessa se vilkkuu ja voit kuulla äänimerkin (3 piippausta).
Kone estää automaattisesti enimmäislinkousnopeutta suuremman linkousnopeuden asettamisen kullekin ohjelmalle.

PAINIKKEIDEN LUKITUS

Aktivoi ohjauspaneelin lukitus pitämällä painiketta painettuna noin 2 sekuntia. Palava merkkivalo osoittaa, että ohjauspaneeli on lukittu. Tällä tavalla estetään vahingonomaiset muutokset ohjelmiin (lukuun ottamatta ON/OFF-painiketta), erityisesti mikäli kotona on lapsia. Kytke ohjauspaneelin lukitus pois käytöstä pitämällä painiketta painettuna noin 2 sekuntia.

SUOSITUKSIA JA EHDOTUKSIA

Jaottele pyykit seuraavasti:
Kangastyyppi (puuvilla, sekoitekuidut, synteettiset, villa, käsinpestävät). Väri (erottele värilliset vaatteet valkoisista ja pese uudet värilliset vaatteet erikseen). Herkät (laita pienet pyykit kuten nailonsukat ja koukulliset tuotteet kuten rintaliivit kangaspussiin).
Tyhjennä taskut
Erilaiset esineet kuten kolikot tai tupakansytyttimet voivat vahingoittaa pyykinpesukonetta ja rumpua. Tarkista napit.
Noudata ohjeita annostelussa / lisäaineille
Tämä takaa parhaan tuloksen ja välttää ihoa ärsyttävät pesuainejäämät pyykeissä sekä säästää rahaa välttämällä liiallisen pesuaineen joutumisen jätteeksi.
Käytä alhaista lämpötilaa ja pitkää kestoaikaa
Energian kulutuksen kannalta tehokkaimpia ohjelmia ovat yleensä ne, jotka vaativat alhaisemman lämpötilan ja pidemmän kestoajan.
Noudata täyttömääriä
Täytä pesukone "OHJELMATAULUKKO"-taulukon suositusten mukaisesti veden ja energian säästämiseksi.
Melu ja jäännöskosteuspitoisuus
Niihin voidaan vaikuttaa linkousnopeudella: mitä nopeampi linkousnopeus linkousvaiheessa, sitä suurempi meluisuus ja sitä alhaisempi jäljelle jäävä kosteuspitoisuus.

HUOLTO JA HOITO

Ennen mitä tahansa puhdistus- tai huoltotoimenpidettä, sammuta pesukone ja kytke se irti. Älä käytä syttyviä nesteitä pyykinpesukoneen puhdistuksessa. Puhdista ja huolla pesukone määräajoin (vähintään 4 kertaa vuodessa).
Katkaise veden ja sähkövirran syöttö
Sulje vesihana jokaisen pesun jälkeen. Täten vähennetään pesukoneen vesilaitteiden kulumista ja estetään vuotovaara. Irrota sähköpistoke pyykinpesukonetta puhdistaessa ja huoltotoimenpiteiden ajaksi.
Puhdista pyykinpesukone
Ulkopuoli ja kumiset osat voidaan puhdistaa lämpimässä saippuavedessä kostutetulla rievulla. Älä käytä liuottimia tai hankaavia aineita.
Pyykinpesukoneessa on erityinen sisäisten osien automaattipuhdistusohjelma ja se on suoritettava rumpu tyhjänä. Voidaan käyttää pesuainetta (noin 10 % määrästä, joka suositellaan likaisille pyykeille) ja erityisiä lisäaineita pyykinpesukoneen puhdistusta varten kyseisen puhdistusohjelman apuaineina. Puhdistusohjelma suositellaan suoritettavaksi joka 40 pesujakson jälkeen.
Ohjelman kytkemiseksi päälle paina samanaikaisesti painikkeita ja noin 5 sekuntia.
Ohjelma käynnistyy automaattisesti ja se kestää noin 70 minuuttia. Pysäytä jakso painamalla painiketta START/PAUSE.
Puhdista pesuainelokerikko
Pese se juoksevassa vedessä, suorita tämä puhdistus usein.
Luukun ja rummun hoito
Jätä luukku aina hieman auki, jotta vältetään ikävien hajujen muodostuminen.
Puhdista pumppu
Pyykinpesukone on varustettu itsepuhdistuvalla pumpulla, joka ei tarvitse huoltoa. Voi kuitenkin tapahtua, että pienet esineet (rahat, napit) putoavat pumppua suojaavaan eteiseen, joka sijaitsee tämän alapuolella.
! Varmista, että pesujakso on päättynyt ja irrota pistoke.
Eteisen saavuttamiseksi:
1. Poista koneen etupuolella oleva suojapaneeli painaen keskikohtaa kohden, työnnä sitten alaspäin molemmilta laidoilta ja vedä se pois.
2. Ruuvaa irti vedenpoistopumpun kansi kääntämällä sitä vastapäivään: on normaalia, että vuotaa hieman vettä.
3. Puhdista sisäpuoli huolellisesti.
4. Ruuvaa kansi takaisin paikalleen.
5. Asenna paneeli takaisin paikalleen varmistaen ennen sen työntämistä konetta kohti, että olet työntänyt koukut oikeisiin reikiin.
Tarkista veden syöttöletku
Tarkista syöttöletku vähintään kerran vuodessa. Jos siinä havaitaan halkeamia tai säröjä, se on vaihdettava, koska pesun aikana kova paine voi aiheuttaa yllättävän halkeamisen.
! Älä käytä koskaan käytettyjä letkuja.

LASTIN TASAPAINOTTAMISJÄRJESTELMÄ

Ennen jokaista linkousta liiallisen tärinän välttämiseksi ja lastin jakamiseksi tasaisesti rumpu suorittaa muutamia kiertoja hieman tavallista pesua nopeammin. Jos toistuvista yrityksistä huolimatta lasti ei jakaudu riittävän tasaisesti, kone suorittaa linkouksen oletettua hitaammalla nopeudella. Mikäli epätasapaino on liiallinen, pyykinpesukone suorittaa jakamisen linkouksen sijasta. Jotta edesautetaan lastin jakautumista ja sen tasapainottumista oikein, suositellaan sekoittamaan suuret ja pienet pyykit.

LISÄVARUSTEET

Ota yhteys huoltopalveluun ja tarkasta onko seuraavat lisävarusteet saatavilla tähän pyykinpesukonemalliin.

Pinoamissarja
Tämän lisävarusteen avulla voit kiinnittää kuivausrummun pyykinpesukoneen yläpuolelle, jotta säästetään tilaa ja helpotetaan kuivausrummun lastaamista ja tyhjentämistä.

KULJETUS JA LIIKUTTAMINEN

Älä nosta pyykinpesukonetta pitäen kiinni sen ylätasosta.
Irrota pistoke pistorasiasta ja sulje vesihana. Tarkasta, että luukku ja pesuainelokerikko ovat kunnolla kiinni. Irrota täyttöletku vesihanasta ja irrota sitten vedenpoistoletku. Poista kaikki putkissa oleva jäämävesi ja kiinnitä ne siten, etteivät ne vahingoitu kuljetuksen aikana. Kiinnitä kuljetuspultit takaisin paikoilleen. Noudata käänteisessä järjestyksessä kuljetuspulttien irrotusmenetelmää, joka kuvattiin "Asennusohjeissa".

HÄIRIÖT JA KORJAUSTOIMET

Pesukoneen toiminnassa voi joskus ilmetä ongelmia. Ennen huoltoliikkeeseen soittamista, tarkasta seuraavan luettelon avulla, ettei kyseessä ole helposti ratkaistava ongelma.

Häiriöt	Mahdolliset syyt / Ratkaisu
Pesukone ei käynnisty.	Pistoketta ei ole työnnetty pistorasiaan tai se on työnnetty siten, että ei muodostu kontaktia.
	Kodista puuttuu sähkövirta.
Pesujakso ei aloita toimintaansa.	Luukku ei ole kunnolla kiinni.
	ON/OFF-painiketta ⏻ ei ole painettu.
	START/PAUSE-painiketta ▷II ei ole painettu.
	Vesihana ei ole auki.
	On asetettu viivästys käynnistykseen.
Pesukoneeseen ei tule vettä (pesun ensimmäisen vaiheen merkkivalo vilkkuu nopeasti).	Veden tuloletkua ei ole liitetty vesihanaan.
	Letku on taittunut.
	Vesihana ei ole auki.
	Kodista puuttuu vesi.
	Vedenpaine ei ole riittävä
	START/PAUSE-painiketta ▷II ei ole painettu.
Pesukone täyttää ja tyhjentää vettä jatkuvasti.	Vedenpoistoletku ei ole 65–100 cm:n korkeudella maasta.
	Vedenpoistoletkun pää on veteen upotettuna.
	Seinäviemärissä ei ole ilma-aukkoa. Jos näiden tarkistusten jälkeen ongelma ei ratkea, sulje vesihana, sammuta pesukone ja soita huoltoapuun. Jos asunto on kerrostalon ylimmissä kerroksissa voi esiintyä ns. lappoilmiöitä, joiden vuoksi pesukone ottaa ja poistaa vettä jatkuvasti. Tämän häiriön poistamiseksi on mahdollista ostaa tarkoitukseen sopiva lappoilmiön estoventtiili.
Pesukone ei poista vettä tai linkoa.	Ohjelma ei sisällä vedenpoistoa: joissain ohjelmissa se on käynnistettävä manuaalisesti.
	Vedenpoistoletku on taittunut.
	Viemäri on tukkeutunut.
Pesukone tärisee voimakkaasti linkouksen aikana.	Asennuksen yhteydessä rumpua ei ole vapautettu oikein.
	Pesukone ei ole vaakasuorassa.
	Pesukone on tiukassa huonekalujen ja seinän välissä.
Pesukoneesta vuotaa vettä.	Veden tuloletkua ei ole kiinnitetty kunnolla.
	Pesuainelokerikko on tukossa.
	Vedenpoistoletkua ei ole kiinnitetty kunnolla.
”Lisätoimintojen” merkkivalot sekä merkkivalo ”START/PAUSE” ▷II vilkkuvat ja toinen merkkivaloista ”käynnissä olevan vaihe” tai ”luukku lukossa” syttyy kiinteänä.	Sammuta kone ja poista pistoke pistorasiasta, odota noin 1 minuutti ja käynnistä se uudelleen. Jos häiriö ei poistu, soita huoltopalveluun .
Koneeseen muodostuu liikaa vaahtoa.	Pesuainetta ei ole tarkoitettu pesukoneille (siitä täytyy löytyä kirjoitus ”pesukoneille”, ”pesukoneille tai käsinpesuun”, tai vastaava).
	Annostelu on ollut liiallinen.

Voit ladata TURVALLISUUTTA JA ASENNUSTA KOSKEVAT OHJEET, TEKNISET TIEDOT ja ENERGIANKULUTUSTIEDOT:

- Tutustumalla verkkosivustoon - **http://docs.indesit.eu**
- Käyttämällä QR-koodia
- Vaihtoehtoisesti, **ota yhteys huoltopalveluun** (puhelinnumero löytyy takuukirjasesta). Kun otat yhteyttä huoltopalveluun, on ilmoitettava luukun sisäpuolelle kiinnitetyssä tarrassa olevat koodit.
- Käyttäjä voi katsoa käyttöä ja huoltoa koskevia lisätietoja seuraavalta verkkosivulta: **www.indesit.com**

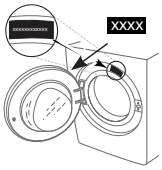

Mallitiedot löytyvät käyttämällä QR-koodia, joka löytyy energiamerkinnästä. Etiketti sisältää myös mallin tunnisteen, jota voidaan käyttää tarkasteltaessa rekisteröintiportaalia osoitteessa https://eprel.ec.europa.eu.