EMNK3 2138 IN

Solo microonde (nicchia 36)

Bauknecht
Für mich und mein Zuhause

TOP 4
- 4 Livelli di potenza
- Funzione scongelamento Rapid-Defrost
- Funzione di avvio rapido (Rapid-Start)
- Sistema 3D – per risultati uniformi

ACCIAIO INOX

EMNK3 2138 IN
EAN 40 11577 61864 8

TIPOLOGIA
- Per installazione in un Pensile superiore e mobile alto con larghezza da cm 60
- Comandi in alto, in tal modo possibilità di utilizzare l'intera superficie dell'area cottura
- Fermaporta A sinistra

DOTAZIONE
- Sistema 3D – per risultati uniformi
- Display a LED
- 4 Livelli di potenza
- Area cottura 22 l, Verniciato
- Indicatore a LED ora del giorno - 24 ore
- Timer
- Sicura per bambini

MODALITÀ OPERATIVE
- Microonde 750 Watt
- Funzione scongelamento Rapid-Defrost
- Funzione di avvio rapido (Rapid-Start)

ACCESSORI
- 1 piatto Crisp
- Kit di montaggioAVM 105 IX per installazione in mobile alto (con sovrapprezzo)

SPECIFICHE TECNICHE
- Lunghezza del cavo di allacciamento 135 cm
- Dimensioni interne area cottura (AxBxP): 187x370x290 mm
- Dimensioni nicchia (AxLxP): 360x556x300 mm
- Misure dell'elettrodomestico (AxLxP): 382x595x320 mm

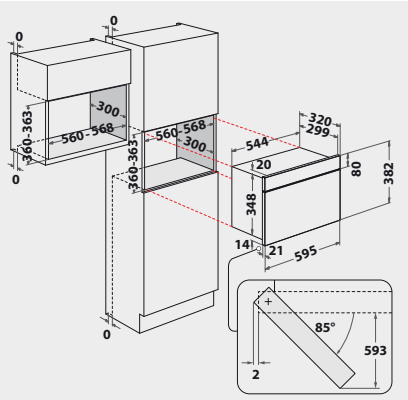

Per i dati tecnici si prega di consultare la scheda prodotto dall'UE o di richiederla all'indirizzo https://docs.bauknecht.eu/ · Salvo possibilità di fornitura, modifiche ed errori · Uso/pubblicazione di immagini/testi, anche su altri media, in tutto o in parte, solo con il permesso dell'editore · Stato 05.03.2023.
*IVA escl. / Tutti i prezzi si intendono TRA esclusa (tassa di riciclaggio anticipata). Tale tassa vi viene fatturata al moment o dell'acquisto. Con riserva di modifiche.