# BAHTT 55 LM G

**Dunstabzugshaube (Flachschirm/cm)**

Bauknecht
Für mich und mein Zuhause

**TOP 4**
- Flachschirmhaube, zum Einbau in einen Flachschirmhauben-Oberschrank
- Für Abluft- und Umluftbetrieb geeignet
- 1 leistungsstarker Lüftermotor, 3 Leistungsstufen
- Steuerung über Kurzhubtaste

EDELSTAHLFARBEN

**BAHTT 55 LM G**
EAN 40 11577 85635 4

**BAUART**
- Flachschirmhaube
- Flachschirmhaube, zum Einbau in einen Flachschirmhauben-Oberschrank
- Für Abluft- und Umluftbetrieb geeignet

**AUSSTATTUNG**
- Steuerung über Kurzhubtaste
- Kochstellenbeleuchtung LED, 2x3 Watt
- 1 leistungsstarker Lüftermotor, 3 Leistungsstufen
- Beleuchtung separat schaltbar
- Filtersättigungsanzeige mittels LED

**ZUBEHÖR**
- 2 Aluminium-Fettfilter, auswaschbar

**ALS SONDERZUBEHÖR LIEFERBAR**
- Aktivkohlefilter für den Umluftbetrieb AMC 100

**VERBRAUCHSWERTE**
- Jahresenergieverbrauch: 85.8 kWh
- Energieeffizienzklasse D[1]

**TECHNISCHE DATEN**
- Gebläseleistung im Abluftbetrieb: **max. Normalstufe 448 m³/h**
- Betriebsgeräusch im Abluftbetrieb: min. 48 – max. 62 dB/A
- Aussenmasse (HxBxT): 428x547x281 mm
- Abluftstutzen Ø 150 mm
- Spannung: 220-240 V
- Frequenz: 50-60 Hz
- Gesamtanschlusswert: 186 W
- **Mindestabstand zum Elektrokochfeld 430 mm**
- **Mindestabstand zum Gaskochfeld 650 mm**

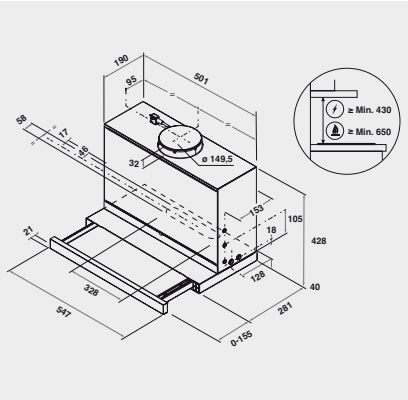


[1] Energieeffizienzklassen-Spektrum von A+++ bis D

Technische Daten entnehmen Sie bitte dem EU-Produktdatenblatt, oder fordern Sie diese unter https://docs.bauknecht.eu/ an · Liefermöglichkeiten, Änderungen und Irrtümer vorbehalten · Nutzung/Veröffentlichung von Bildern/Texten, auch in anderen Medien, ganz oder teilweise, nur mit Genehmigung des Herausgebers · Stand 05.03.2023
*exkl. MWST / Alle Preise sind exkl. vRG (vorgezogener Recyclinggebühr). Diese wird Ihnen beim Kauf in Rechnung gestellt. Änderungen vorbehalten.