KDI2 2650 LH2

Einbau-Kühl-/Gefrierkombination (Nische 158)

Bauknecht
Für mich und mein Zuhause

SetmoQuick

35 dB

FLEXI SHELF

LED

158 cm

A ↑ G E

TOP 4
- Energieeffizienzklasse E[1]
- Elektronische Temperaturregelung
- FlexiShelf-Glasablage – mehr Platz für grosse Gegenstände
- Abtauautomatik im Kühlteil

WEISS

KDI2 2650 LH2
EAN 40 11577 10967 2

KOMFORT
- Elektronische Temperaturregelung

KÜHLTEIL/AUSSTATTUNG BEI VOLLKÜHL-RAUM
- Mehr Platz für grosse Gegenstände und maximale Flexibilität dank geteilter **FlexiShelf-Glasablage**
- Abtauautomatik im Kühlteil
- 4 Ablagen aus Sicherheitsglas, 1 teilbare Ablage, davon 4 höhenverstellbar
- 1 Obst- und Gemüseschublade
- 4 Türfächer

GEFRIERTEIL
- Lagerzeit bei Störungen: 17 Std.

VERBRAUCHSWERTE
- Energieeffizienzklasse E [1]
- Energieverbrauch: 190 kWh/Jahr
- Nutzinhalt: 191 l Kühlen, 48 l Gefrieren, gesamt 239 l
- Luftschallemissionsklasse: B, 35 dB(A) re 1 pW
- Gefriervermögen: 3 kg/24 Std.

TECHNISCHE DATEN
- Nische 158
- Einfache Festtürmontage SETMO-QUICK
- Gesamtanschluss: 130 W
- Türanschlag links, wechselbar
- Nischenmasse (HxBxT): 1580x560x mind. 550 mm
- Masse (HxBxT): 1576x540x545 mm

ZUBEHÖR
- 1 Eierleiste (1x6 Eier)

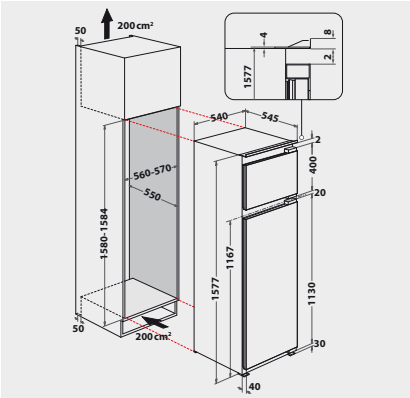

[1] Energieeffizienzklassen-Spektrum von A bis G

Technische Daten entnehmen Sie bitte dem EU-Produktdatenblatt, oder fordern Sie diese unter https://docs.bauknecht.eu/ an · Liefermöglichkeiten, Änderungen und Irrtümer vorbehalten · Nutzung/Veröffentlichung von Bildern/Texten, auch in anderen Medien, ganz oder teilweise, nur mit Genehmigung des Herausgebers · Stand 05.03.2023
*exkl. MWST / Alle Preise sind exkl. vRG (vorgezogener Recyclinggebühr). Diese wird Ihnen beim Kauf in Rechnung gestellt. Änderungen vorbehalten.